16 A 250Vالجدار على النمط الأوروبي في منافذ التيار المتردد الألمانية القياسية مزدوج USB مع مقبس

مواصفات المنتج:

1. شل مصنوعة من مواد عالية الجودة مقاومة للحريق ، تحسين مثبطات اللهب
2. مصنوعة من البرونز الفوسفور ، قوة عالية مع التوصيل الكهربائي جيدة ، وليس مشوهة بسهولة
3. منافذ USB الطاقة 3A. شحن سريع 2.4
4. التوافق: iPod ، iPhone ، iPad ، إلخ ، الهواتف الذكية ، الهواتف المحمولة ، الأجهزة اللوحية.
5. oem ؛ أمبير و ODM
6. بنفايات ، م

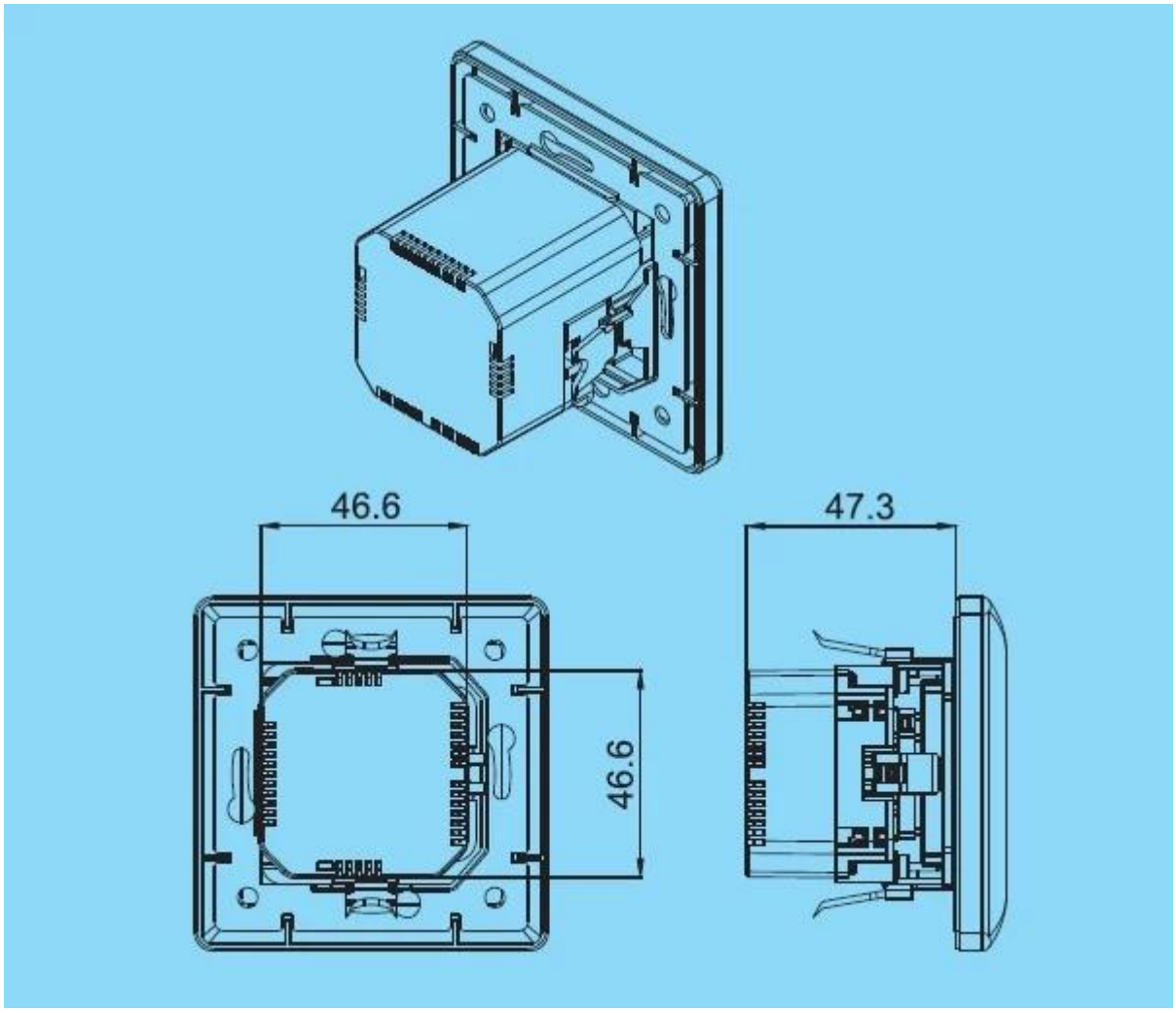

المواصفات اند وصف:

- مدخلات AC: 100-250V AC 50-60Hz
المعلمات الإخراج الكهربائي: 100-250V AC 16A
-USB الإخراج: DC 5V 2.4A
-80 * 80 :بحجمMM 86 * 86 .وأمبيرmm
اللون: أبيض / أسود

Model	XJY-USB-43	XJY-USB-43B	XJY-USB-45	XJY-USB-45B
Size	80×80	80×80	86×86	86×86
USB output current	2.4A/5V			
AC input parameters	100-250V/AC 50-60Hz			
Electrical output parameters	100-250V/AC 16A			
Colour	White/Black			

تغليف المنتج:

* 1 قطعة / كيس pe
* 500 سم 32 * 38 * 38 :قطعة / كرتون

Why Choose US :

Our goal is to provide customers products of high quality, competitive price, and superior services.

1.Established in 2005, about 10 years of history;

2.Own main factories, supply diversification products and One stop service

3.Certificates of ISO9001, UL, CE, EMC,CQC,RoHS,Reach,etc.

4.Six years Gold member in Alibaba, Aliexpress etc

5.Production capability more than 100 thousands pcs/ month;

6.Monthly export more than 50 times delivery;

7.Exported to more than 20 countries and regions;

8.We provide an excellent combination between prices, quality & respond,delivery,after-sales!