1 حساسة الدقة عالية الذكية المنزلية التهوية-wire communication communication Rh & t Sensor Module SE-RHT05

ص:ميزات رودكت

الإخراج إشارة رقمية معايرة. إنه يستخدم تقنية استشعار الاستشعار الحصرية لجمع الإشارة الرقمية والرطوبة ، مما يضمن RHT05 موثوقيتها واستقرارها. ترتبط عناصر الاستشعار عناصر ذات رقاقة واحدة 8 بت.

يتم تعويض كل مستشعر في هذا النموذج ومعايرته في غرفة المعايرة الدقيقة ويتم حفظ نفايات المعايرة في نوع البرنامج في ذاكرة OTP ، عندما يتم اكتشاف المستشعر ، فإنه سيشير إلى معامل الذاكرة.

من أن يكون مناسبًا في جميع أنواع مناسبات RHT05 الحجم الصغير والاستهلاك المنخفض ومسافة الإرسال الطويلة (20 مترًا) تمكن التطبيق القاسية.

سمات:

الرطوبة النسبية وقياس درجة الحرارة ، الإشارة الرقمية المعايرة ، الاستقرار الطويل الأجل المتميز ، المكونات الإضافية غير المطلوبة ، مسافة انتقال طويلة ، استهلاك الطاقة المنخفضة ، قابلة للتبديل بالكامل.

المواصفات والوصف:

مزود الطاقة: 3.3-5.5V DC

إشارة الخرج: إشارة رقمية عبر حافلة واحدة

نطاق التشغيل: الرطوبة 0-100 ٪ RH ، درجة الحرارة -40 ~+80 ℃

دقة الرطوبة: ± 3 ٪ RH

دقة درجة الحرارة: ± 0.5 ℃

القرار: الرطوبة 0.1 ٪ RH ، درجة الحرارة 0.1 ℃

التكرار: الرطوبة ± 1 ٪ في السنة ، درجة الحرارة ± 0.2 ℃/سنة

وقت الاستجابة: متوسط:<5s

قابلية التبادل: قابلة للتبديل بالكامل

الصور □□□□:

TEMPERATURE
HUMIDITY
GAS

AM2315C

Temperature Range: - 40 ~ + 80°C
Humidity Range: 0 ~ 100 %RH
Temperature Accuracy:
± 0.3°C
Supply Voltage: 3.3 ~ 5.5 V
Humidity Accuracy:
± 2 %RH (25°C)
Output Signal:
1-Wire

□□□□□□□ □□□:

HVAC □ □□□□□□ □ □□□□□□□□ □ □□□□□□□□□□□□ □□□□□□□□ □ □□□□□□□□□ □□□□□□□□ □□□□□ □ □□□□□□□ □□□□

□□□□□□ □ □□□□□□ □□□□□□□ □ □□□□□□ □□□□□□□ □ □□□□□□□ □□□□□□ □ □□□□□□□ □ □□□□□□□□ □□□□□ □ □□□□□□□□

□□□□□□□ □□ □□□□□ □□ □□□□□□ □□.

Home Appliances
HVAC
Automobiles
Dehumidification Equipment
Weather Stations
Automatic Control
Medical

3. □□□□□□□□ □□□□

□□□□□□ □□□□□□□□ □ □□□□□□ □□□□□□□□ □□□□□ □ □□□□□□ □□□□ □□□□□□ □ □□□□□□ □□□□□□ □□□□□□ □□□□□□□

□□□□ □□□□□□ □□□□□□□□ □ □□□□□ □□□□□ □□□□ □□□□□□□□ □ □□□□□ □□□□ □□□□ □□□□ □□□□□ □ □□□□□□□□ □□□□□□□

□□□□□ □□□□□ □□□□□□□ □□□□.

Parameter	Condition	MIN	TYP	MAX	Unit
Interface	one wire	-	one wire	-	-
Supply Voltage	-		3.3	5.5	V
Temperature Range	-	-40	-	+80	℃
Humidity Range	-	0	-	99.9	%RH
Temperature Accuracy	-	-	±0.3	-	℃
Humidity Accuracy	-	-	±2	-	%RH
Response time	τ 63%	-	8	-	s
Prolonged Drift (Temp)	-	-	<0.1	-	℃/yr
Prolonged Drift (Hum)	-	-	<1	-	%RH/yr

Characteristic Table

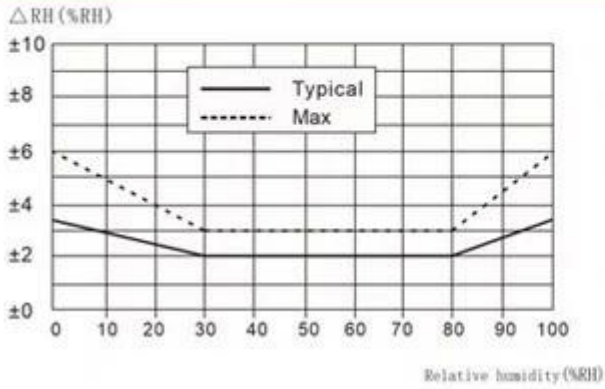

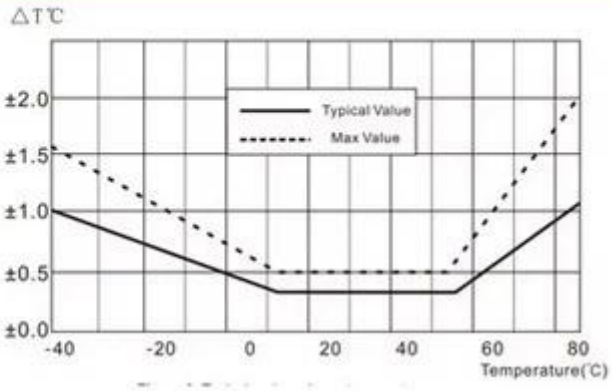

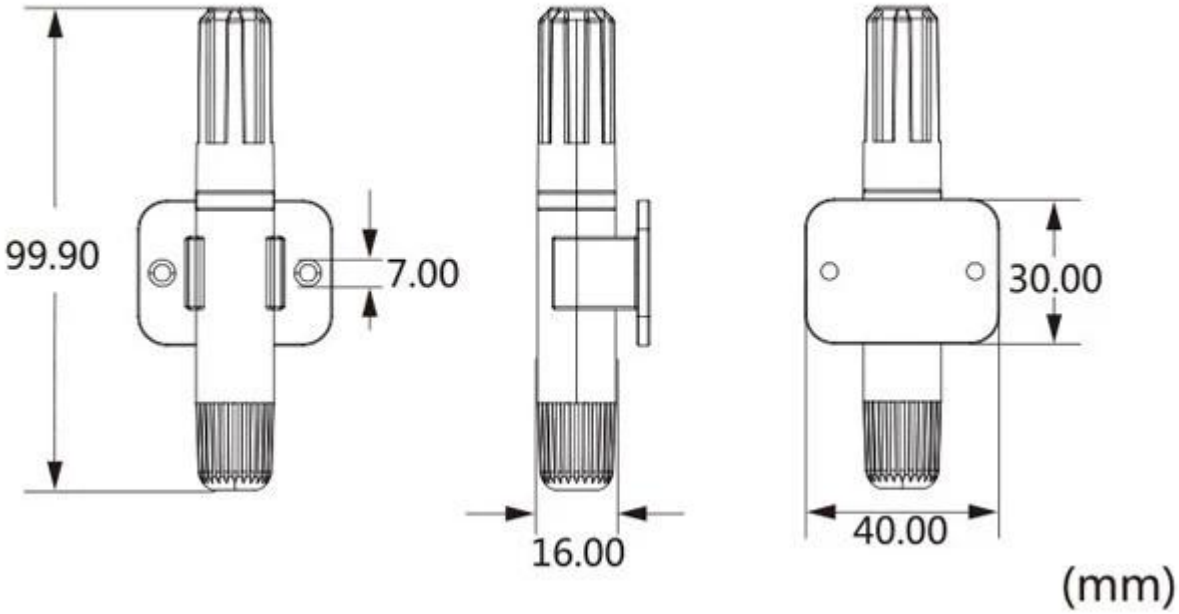

AV2385

□□□□□□□□□ □□□□□:

لماذا أخترتنا :

1. تأسيس فى عام 2005 ، حوالى 10 سنوات من التاريخ ؛
2. المصانع الرئيسية ، منتجات تنويع الإمداد وخدمة خدمة توقف واحدة
3. تفسيرات ISO9001 ، UL ، CE ، SGS ، EMC ، CQC ، REACH ، إلخ
4.Six سنوات من الذهب فى على بابا ، aliexpress إلخ
5. القدرة على الإنتاج أكثر من 100 آلاف الكمبيوتر/ الشهر ؛
6. تصدير أكثر شهرة أكثر من 50 مرة التسليم ؛
7. تم تنفيذها إلى أكثر من 20 دولة ومنطقة ؛
8. نحن نقدم مزيجًا ممتازًا بين الأسعار والجودة والاستجابة والتسليم وبعد البيع!

Order program