رطوبة و درجة I2C التهوية المنزلية الذكية دقة عالية وحساسة عالية RH & T أجهزة استشعار حرارةالمستشعروحدة

مصدر التيار	DC 2.2-5.5V
(نطاق القياس (درجة الحرارة	-40 ~+80 ℃
(نطاق القياس (الرطوبة	0 ~ 100 ٪ RH
دقة درجة الحرارة	± 0.3 ℃
دقة الرطوبة	± 2 ٪ RH
درجة حرارة القرار	0.01 ℃ 0.024 :الرطوبة ٪ RH
درجة حرارة التكرار	± 0.1 ℃ 0.1 ± :الرطوبة ٪ RH
المستشعر	مستشعر الرطوبة بالسعة
إشارة الخرج	إشارة I²C
مادة الصدفة	البلاستيك ABS+PC

يتكون AM2315C من رقاقة مخصصة لـ ASIC ، ومستشعر رطوبة محسّن ومستشعر درجة حرارة على الرقاقة.تم تحسين MEMS ، الأداء والموثوقية بشكل كبير ،
تجاوز مستوى الأجيال السابقة.تتمتع وحدة استشعار الجيل الجديد بأداء أكثر استقرارًا في البيئة القاسية.في الوقت نفسه ، يتمتع AM2315C بفعالية من حيث التكلفة وتطبيقها ، نظرًا للتحسن من التصغير.

SPECIFICATIONS >>

ASIC chip, an improved MEMS capacitive humidity sensor and a temperature sensor. The performance and reliability have been greatly improved. The new generation sensor module has a more stable performance even in harsh environment.

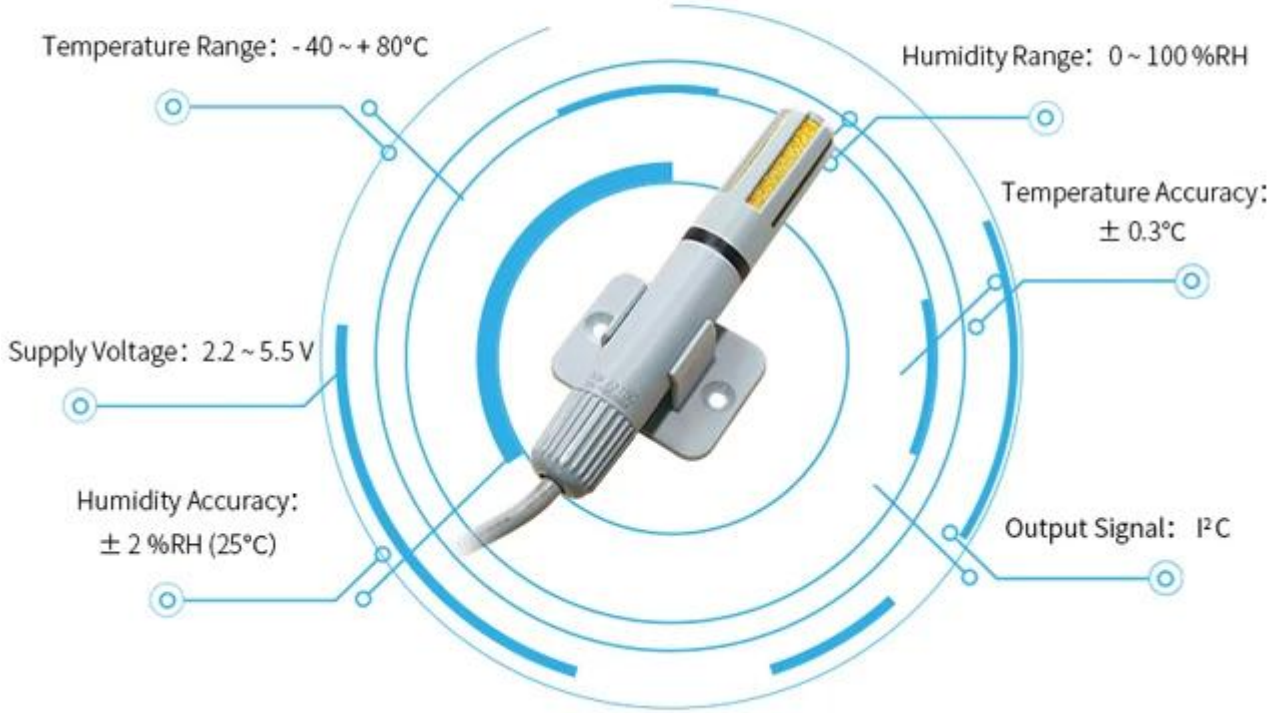

المعايير الفنية:

مصدر التيار	DC 2.2-5.5V
(نطاق القياس (درجة الحرارة	-40 ~+80 ℃
(نطاق القياس (الرطوبة	0 ~ 100 ٪ RH
دقة درجة الحرارة	± 0.3 ℃
دقة الرطوبة	± 2 ٪ RH
درجة حرارة القرار	0.01 ℃ 0.024 :الرطوبة ٪ RH
درجة حرارة التكرار	± 0.1 ℃ 0.1 ± :الرطوبة ٪ RH
المستشعر	مستشعر الرطوبة بالسعة
إشارة الخرج	إشارة I²C
مادة الصدفة	البلاستيك ABS+PC

أبرز المنتجات:

• الرطوبة النسبية وإخراج درجة الحرارة
• أداء المستشعر المتفوق ، الدقة النموذجية RH: ± 2 ٪ ، T: ± 0.3 ℃
• الإخراج الرقمي المعاير والمعالج بالكامل ، بروتوكول I²C
• دعم الجهد العريض من 2.2 إلى 5.5 فولت العاصمة
• استقرار ممتازة طويلة الأجل
• استجابة سريعة ومكافحة التداخل

APPLICATIONS >>

The AM2315C humidity and temperature sensor with digital I²C output. It can be used in HVAC, dehumidifier, testing and inspection equipment, consumer products, automobiles, automatic control, data loggers, weather stations, home appliances, humidity control, medical and other fields.

AM2315C هو نوع من مستشعر الرطوبة ودرجة الحرارة مع إخراج I²C الرقمي.يمكن تطبيقه على HVAC ، و Dehumidifier ، ومعدات الاختبار والتفتيش ، والمنتجات الاستهلاكية ، والسيارات ، والتحكم التلقائي ، ومسجلات البيانات ، ومحطات الطقس ، والأجهزة المنزلية ، والتحكم في الرطوبة ، ومجالات التطبيق الطبية الأخرى التي تحتاج إلى اكتشاف درجة الحرارة والتحكم في درجة الحرارة والرطوبة.

INTERFACE DEFINITION >>

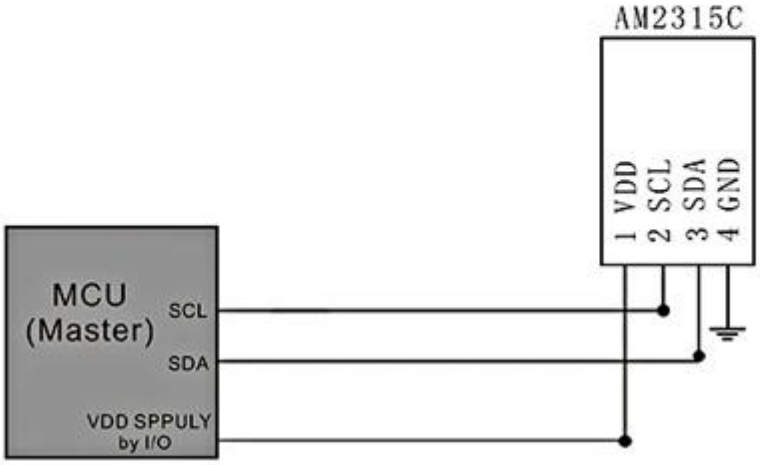

AM2315C Sensor pin definition

Pins	Name	Description
1 (Red)	VDD	Power supply(2.2V to 5.5V)
2 (White)	SCL	Serial Clock, Bidirectional Port
3 (Yellow)	SDA	Serial Data, Bidirectional Port
4 (Black)	GND	Ground

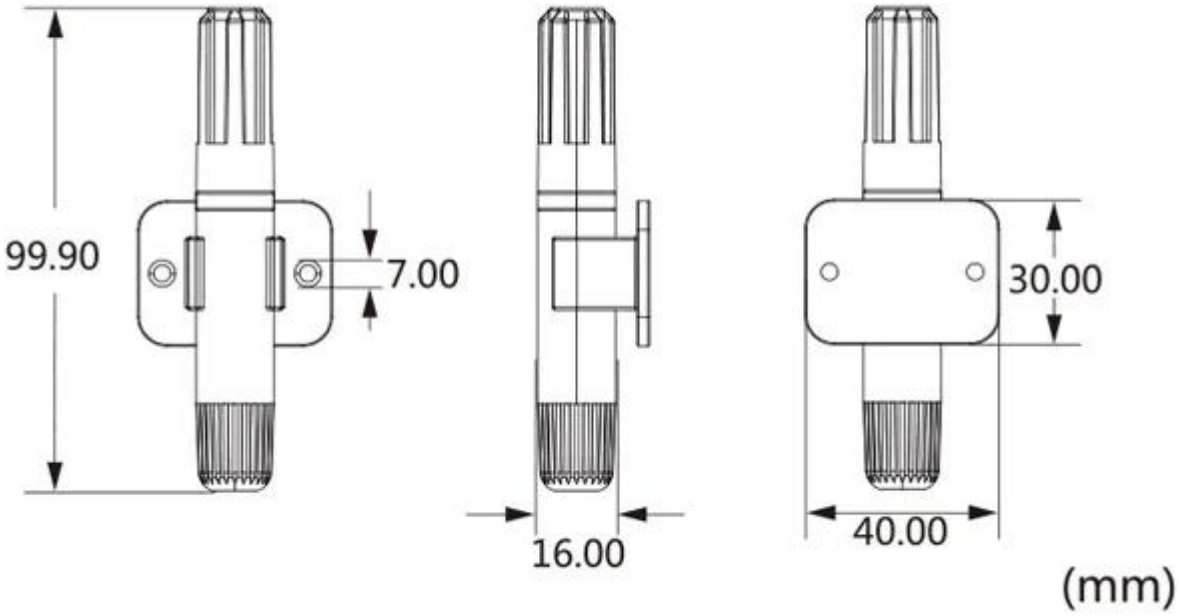
99.90
7.00
16.00
30.00
40.00
(mm)

ROHS

□□□□□□□□ □□□□□:

لماذا أخترتنا :

1. فى عام 2005 ، حوالى 10 سنوات من التاريخ ؛
2. المصانع الرئيسية ، منتجات تنويع التوريد وخدمة خدمة توقف واحدة
3. عمليات توضيح ISO9001 ، UL ، CE ، SGS ، EMC ، CQC ، REACH ، إلخ
4.Six سنوات الذهب عضو فى على بابا ، aliexpress إلخ
5. القدرة على الإنتاج أكثر من 100 آلاف الكمبيوتر/ الشهر ؛
6. تصدير أكثر شهرة أكثر من 50 مرة التسليم ؛
7. تم تنفيذها إلى أكثر من 20 دولة ومنطقة ؛
8. نحن نوفر مزيجًا ممتازًا بين الأسعار والجودة والاستجابة والتسليم وبعد البيع!

Order program