قياسي في المملكة المتحدة الجدار في مقبس التيار المتردد 16A **USB شاحن حائط مزدوج** الموانئ harging **5V 2.1A ج USB مع** 250V

مواصفات المنتج:

1. شل مصنوعة من مواد عالية الجودة مقاومة للحريق ، تحسين مثبطات اللهب
2. مصنوعة من البرونز الفوسفور ، قوة عالية مع التوصيل الكهربائي جيدة ، وليس مشوهة بسهولة
2.1 شحن سريع .3A منافذ الطاقة USB
4. التوافق: iPod ، iPhone ، iPad ، إلخ ، الهواتف الذكية ، الهواتف المحمولة ، الأجهزة اللوحية.
5. oem ؛ أمبير و ODM
6. بنفايات ، م

Model	XJY-USB-22	XJY-USB-22B
Size	86×86	
USB output current	2.1A/5V	
AC input parameters	100-240V/AC 50-60Hz	
Electrical output parameters	100-240V/AC 16A	
Colour	White/Black	

المواصفات اند وصف:

- مدخلات AC: 100-250V AC 50-60Hz
المعلمات الإخراج الكهربائي: 100-250V AC 16A
-USB الإخراج: DC 5V 2.1A
-80 * 80 :بحجمMM 86 * 86 .وأمبيرmm
اللون: أبيض / أسود

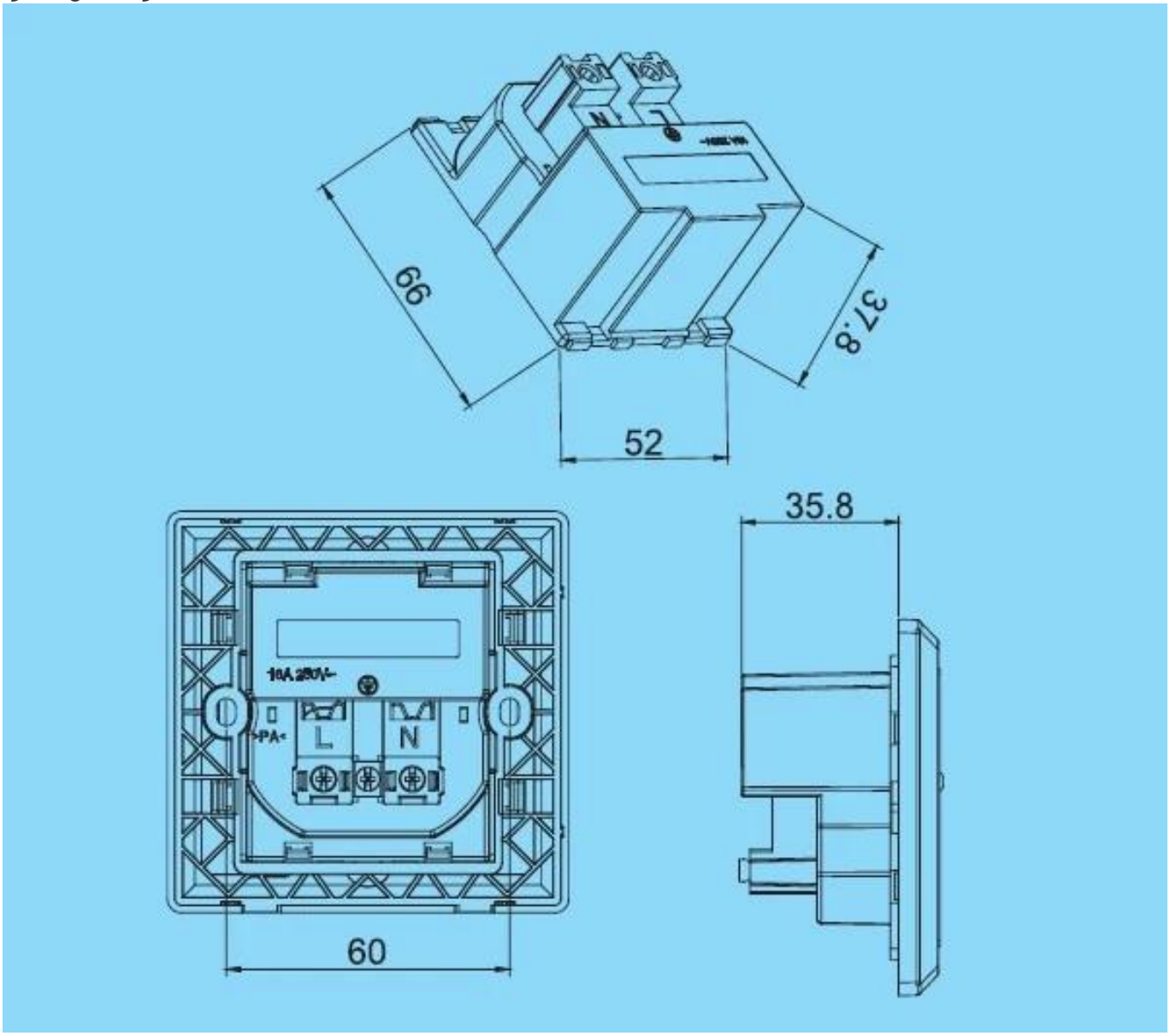

المملكة المتحدة مقبس الحائط تغليف المنتج:

* pe قطعة / كيس 1
* قطعة / كرتون: 38 * 38 * 32 سم 500

□□□□ □□□□ ***USB*** □□□□□□□□ □□□□□

Why Choose US :

Our goal is to provide customers products of high quality, competitive price, and superior services.

1.Established in 2005, about 10 years of history;

2.Own main factories, supply diversification products and One stop service

3.Certificates of ISO9001, UL, CE, EMC,CQC,RoHS,Reach,etc.

4.Six years Gold member in Alibaba, Aliexpress etc

5.Production capability more than 100 thousands pcs/ month;

6.Monthly export more than 50 times delivery;

7.Exported to more than 20 countries and regions;

8.We provide an excellent combination between prices, quality & respond,delivery,after-sales!