Europäischer Stil Schuko Wandsteckdose in französischen Steckdosen 16A 250V mit 5V 2,4A USB-Anschluss

Europäische Schuko Soket Verkaufsstellen

Produktmerkmale:

1. Shell ist aus hochwertigem feuerfestem Material gefertigt, verbessern die Flammwidrigkeit
2. Gebildet von der Phosphorbronze, hohe Stärke mit der guten elektrischen Leitfähigkeit, nicht leicht verformt
3. Laden Sie die 2.4A USB Power Ports schnell auf
4. Kompatibilität: iPod, iPhone, iPad, Tablets, Mobiltelefone, Smartphones usw.
5. OEM & ODM
6. RoHS, CE

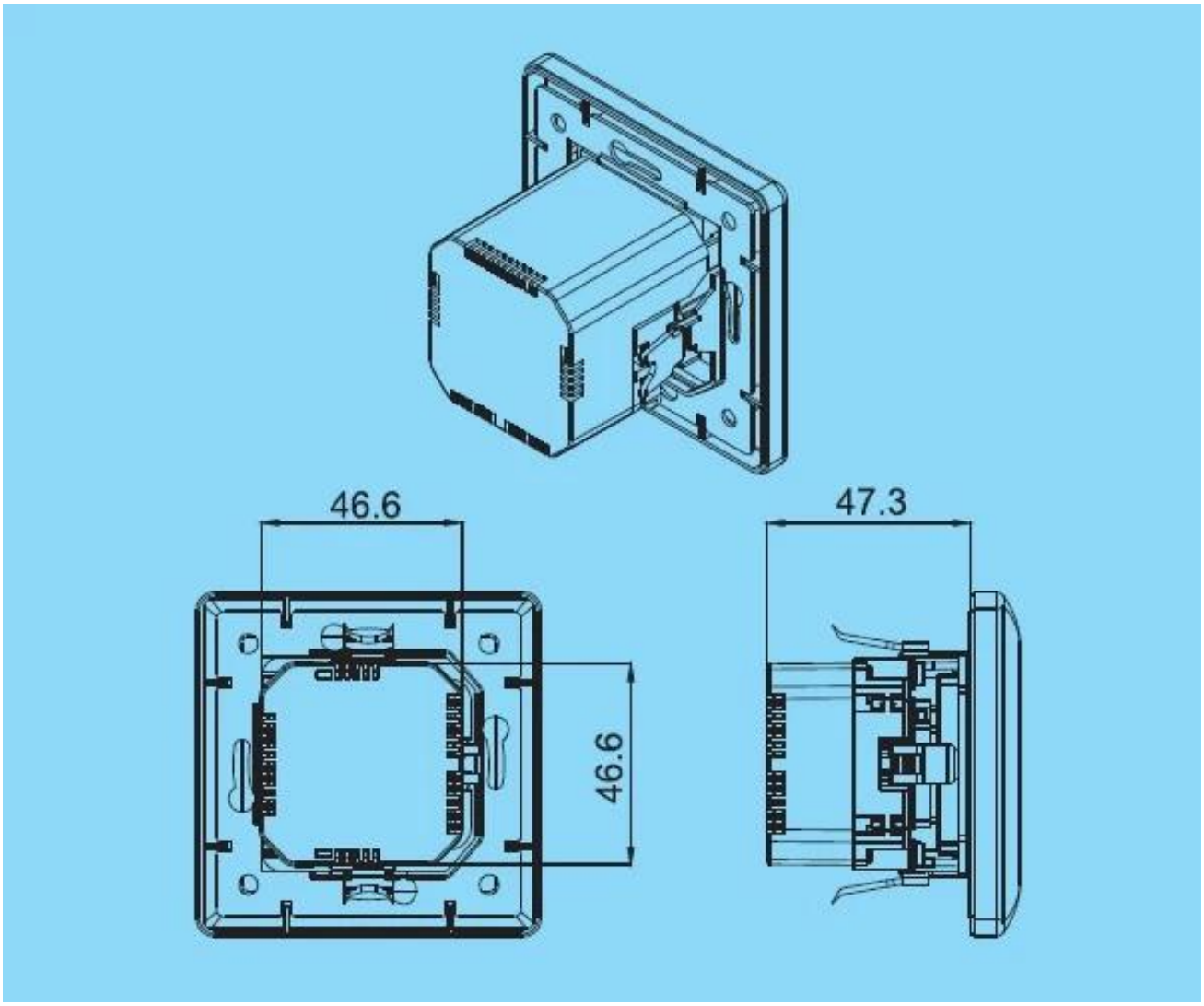

Technische Daten & Beschreibung:

-AC Eingangsparameter: 100-250V AC 50-60Hz
-Elektrische Ausgangsparameter: 100-250V AC 16A
-USB-Ausgang: DC 5V 2,4A
-Größe: 80 * 80mm &Ampere; 86 * 86mm
-Farbe: Weiß / Schwarz

Model	XJY-USB-46	XJY-USB-46B	XJY-USB-47	XJY-USB-47B
Size	80×80	80×80	86×86	86×86
USB output current	2.4A/5V			
AC input parameters	100-250V/AC 50-60Hz			
Electrical output parameters	100-250V/AC 16A			
Colour	White/Black			

Produktverpackung:

* 1 Stück / PE-Beutel
* 500 Stück / Karton: 38 * 38 * 32 cm

Why Choose US :

Our goal is to provide customers products of high quality, competitive price, and superior services.

1.Established in 2005, about 10 years of history;

2.Own main factories, supply diversification products and One stop service

3.Certificates of ISO9001, UL, CE, EMC,CQC,RoHS,Reach,etc.

4.Six years Gold member in Alibaba, Aliexpress etc

5.Production capability more than 100 thousands pcs/ month;

6.Monthly export more than 50 times delivery;

7.Exported to more than 20 countries and regions;

8.We provide an excellent combination between prices, quality & respond,delivery,after-sales!