Schnellladung Typ C PD mit Ladegeräten für USB-Steckdosen

Type-C PD Charger

Wall Outlet

Product introduction

- Rohs compliant
- High quality
- Compact package
- Optimum performance
- Ease of installation
- FCC+ETL

SPECIFICATIONS

Model: XS-US-008-PD1

Input : 125V 60Hz

Output : US power socket+USB+Type-C

Color : white

Size : 103*45*45.5mm

Weight : 135g

Eigenschaften:

1.Shell ist aus hochwertigem feuerhemmendem PC-Material hergestellt, das den europäischen Umweltanforderungen entspricht und ungiftig brennt.

2.Inside Material besteht aus Zinn Phosphor Bronze, mit guter elektrischer Leitfähigkeit, nicht

leicht verformt.
3. Passen Sie die Ladeleistung automatisch an.
4.USB-Aufladung und Typ C-Schnittstelle, Unterstützung für PD-Schnellladung, mehr USB-Geräte und Mobiltelefone zum gleichzeitigen Aufladen.
6.USB Ausgangsstrom 2400 mA, kann Ladezeit reduzieren.
7.Kompatibilität: iPod, iPhone, iPad, Tablets, Mobiltelefone, MP3-Bluetooth-Headsets, GPS & Mehr.

Plane drawing

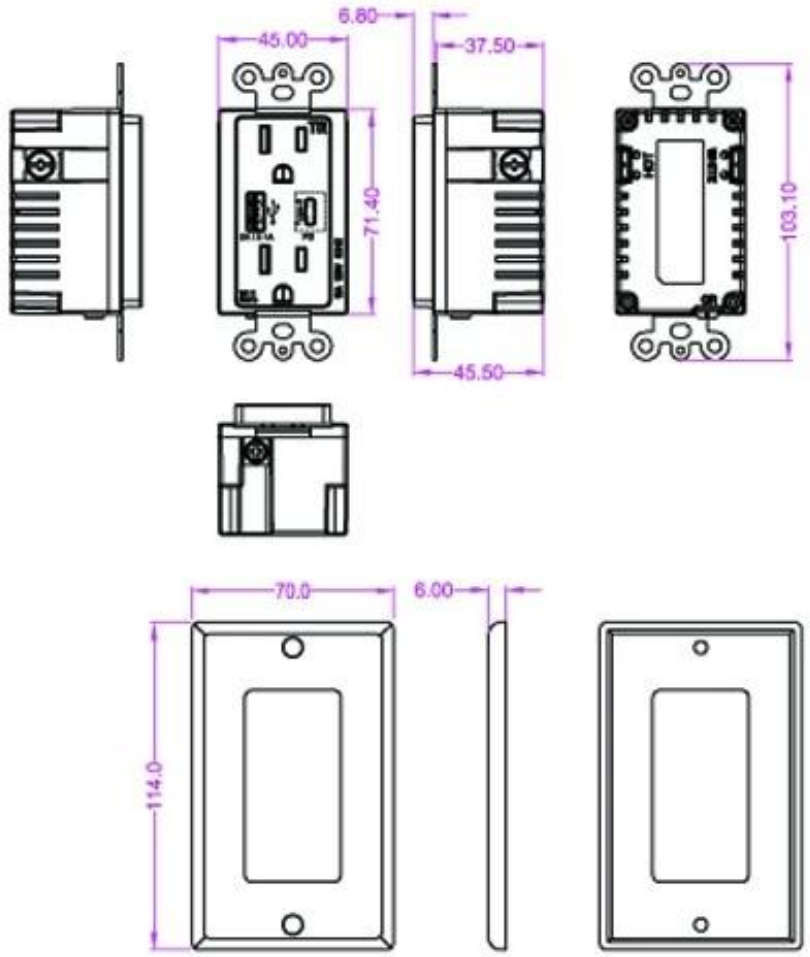

Product technical parameters	
MATERIAL	UL PC/ABS
INPUT	AC 125V 60Hz
AC Output	AC 125V 60Hz 15A
USB Output	5V / 9V /12V 18W(Max)
Type-C Output	5V / 9V /12V 18W(Max)
Color	white
Size	103*45*45.5mm

Assembly Instructions

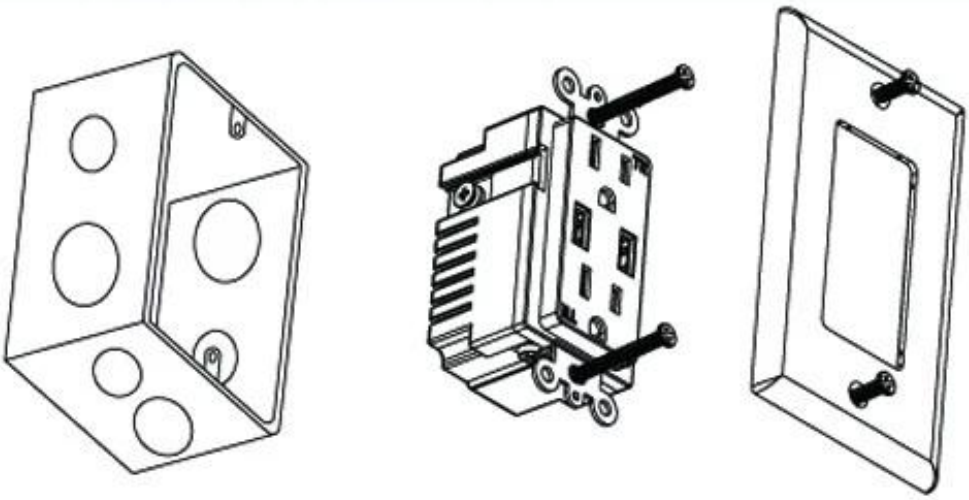

Functions indicator diagram&Wiring Diagram

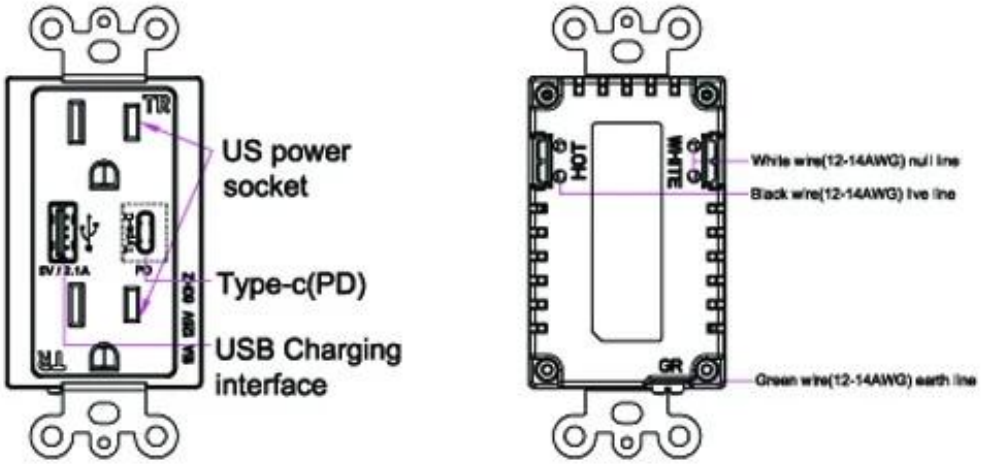

Besuch zu: [Amerikanischer Standard USB Verkaufsstellen]

Why Choose US :

Our goal is to provide customers products of high quality, competitive price, and superior services.

1.Established in 2005, about 10 years of history;

2.Own main factories, supply diversification products and One stop service

3.Certificates of ISO9001, UL, CE, EMC,CQC,RoHS,Reach,etc.

4.Six years Gold member in Alibaba, Aliexpress etc

5.Production capability more than 100 thousands pcs/ month;

6.Monthly export more than 50 times delivery;

7.Exported to more than 20 countries and regions;

8.We provide an excellent combination between prices, quality & respond,delivery,after-sales!