britisch Frontplatte AC250V 16A mit einzelner USB-Wand Aufladen **5V 2.1A**

britisch USB-Wand Steckdose

Produktmerkmale:

1. Shell ist aus hochwertigem feuerfestem Material gefertigt, verbessern die Flammwidrigkeit
2. Gebildet von der Phosphorbronze, hohe Stärke mit der guten elektrischen Leitfähigkeit, nicht leicht verformt
3. Laden Sie 2.1A USB Power Ports schnell auf
4. Kompatibilität: iPod, iPhone, iPad, Tablets, Mobiltelefone, Smartphones usw.
5. OEM & ODM
6. RoHS, CE

Technische Daten & Beschreibung:

-AC Eingangsparameter: 100-250V AC 50-60Hz
-Elektrische Ausgangsparameter: 100-250V AC 16A
-USB-Ausgang: DC 5V 2.1A
-Größe: 80 * 80mm &Ampere; 86 * 86mm
-Farbe: Weiß / Schwarz

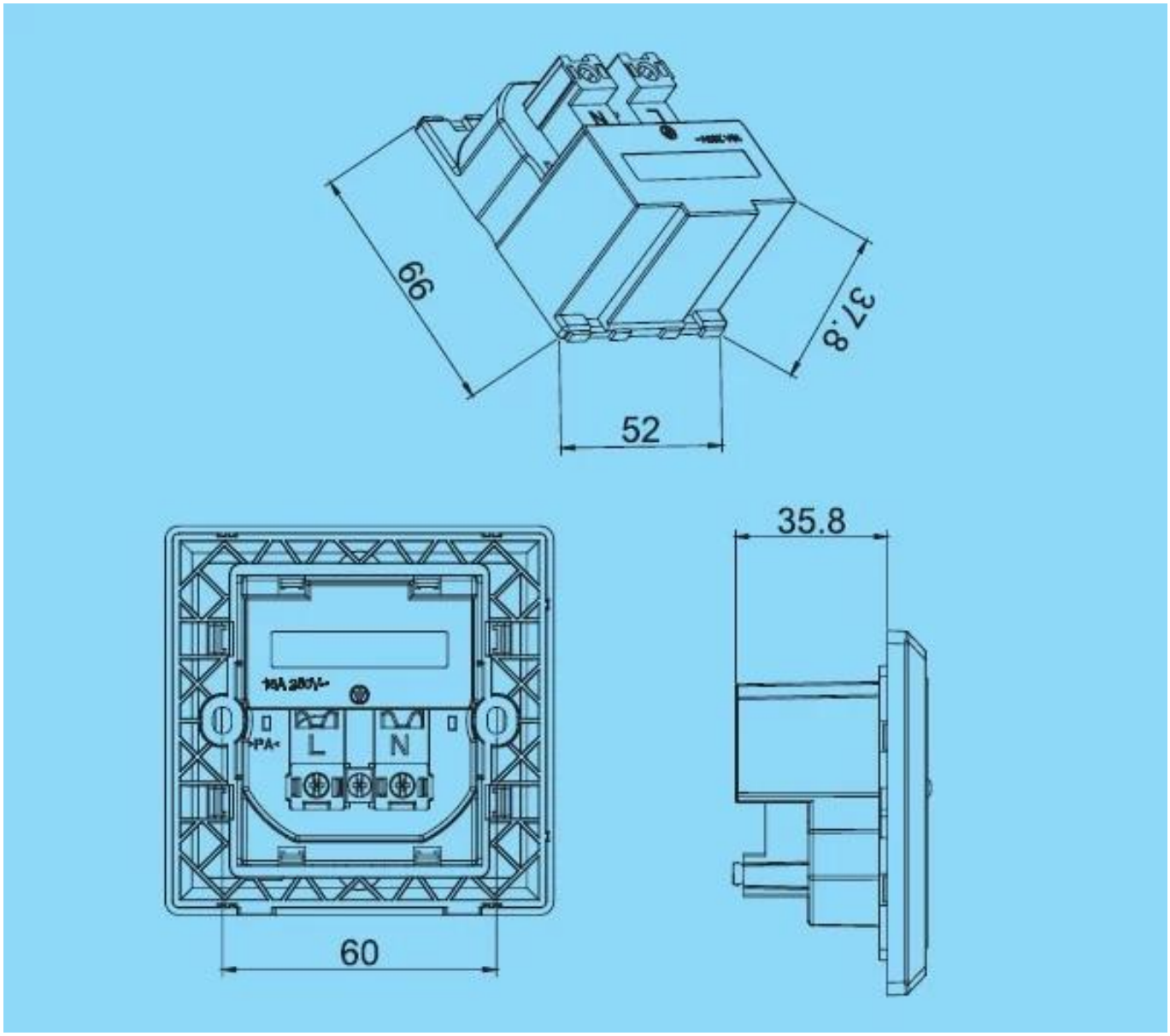

Verpackung:

* 1 Stück / PE-Beutel
* 500 Stück / Karton: 38 * 38 * 32 cm

Britisches Standard USB Ladegerät

Why Choose US :

Our goal is to provide customers products of high quality, competitive price, and superior services.

1.Established in 2005, about 10 years of history;

2.Own main factories, supply diversification products and One stop service

3.Certificates of ISO9001, UL, CE, EMC,CQC,RoHS,Reach,etc.

4.Six years Gold member in Alibaba, Aliexpress etc

5.Production capability more than 100 thousands pcs/ month;

6.Monthly export more than 50 times delivery;

7.Exported to more than 20 countries and regions;

8.We provide an excellent combination between prices, quality & respond,delivery,after-sales!