RJ11 Keystone Jack con Krone IDC NE-23-Cat3

Características del producto:

Color estándar: Negro / Blanco / Marfil

Material: UL 94V-0

Contacto: Bronce fosforado

Chapado en oro: G / F a 50µ pulgadas

Tipo: RJ11 6P4C / 6P6C

Krone IDC

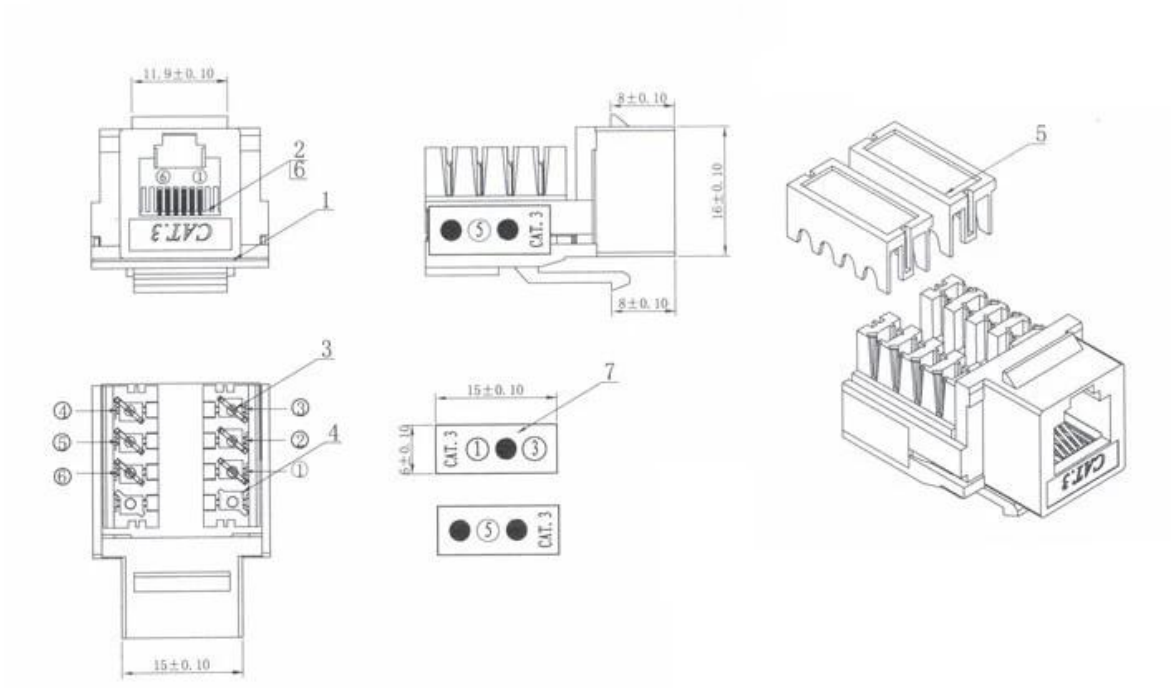

Empaquetado del producto:

* 1 PC / bolso del PE
* 50pcs /caja
* 1000 PC / cartón: 38*38 *32 cm

Por qué elegirnos:

Nuestro objetivo es proporcionar a los clientes productos de alta calidad, precios competitivos y servicios de calidad superior.

1.Established en 2005, cerca de 10 años de historia;
2.Owns principales fábricas, productos de diversificación de suministro y servicio de servicio de una parada
3.Certificates de ISO9001, UL, CE, EMC, CQC, RoHS, REACH, etc.
4.Six años miembro de oro en Alibaba, Aliexpress etc.
5.Production capacidad de más de 100 piezas miles / mes;
6.Monthly exportar más de 50 veces la entrega;
7.Exported a más de 20 países y regiones;
8.We proporciona una excelente combinación entre los precios, la calidad & amp; responder, entrega, servicio post-venta!