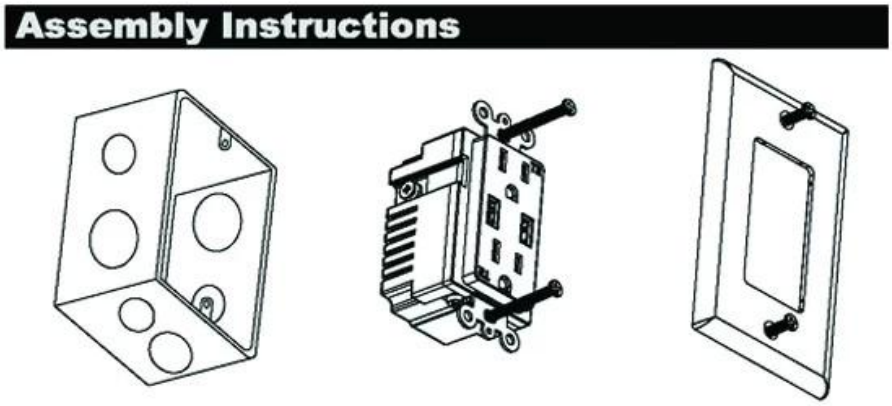

Caractéristiques:

1.Shell est fabriqué en matériau PC ignifuge de haute qualité, conforme aux exigences environnementales européennes, brûlant non toxique.
Le matériel 2.Inside est fait en bronze phosphoreux de bidon, avec la bonne conductivité électrique, pas facilement déformé.
3. Fusible de récupération automatique intégré, plus sûr.
4. Ajustez automatiquement la puissance de charge.
5. Charge USB et interface de type C, prend en charge plus de périphériques USB et de téléphones mobiles pour charger en même temps.
Le courant de sortie 6.USB 2100 mA et la charge rapide QC 3.0 peuvent réduire le temps de charge
7.Compatibilité: iPod, iPhone, iPad, tablettes, téléphones portables, casques MP3 Bluetooth, GPS et & plus.

Product introduction

- Rohs compliant
- Compact package
- Ease of installation
- High quality
- Optimum performance
- FCC+ETL

SPECIFICATIONS

Input : 125V 60Hz

Output : US power socket+USB+Type-C

Color : white

Size : 103*45*45.5mm

Weight : 135g

Plane drawing

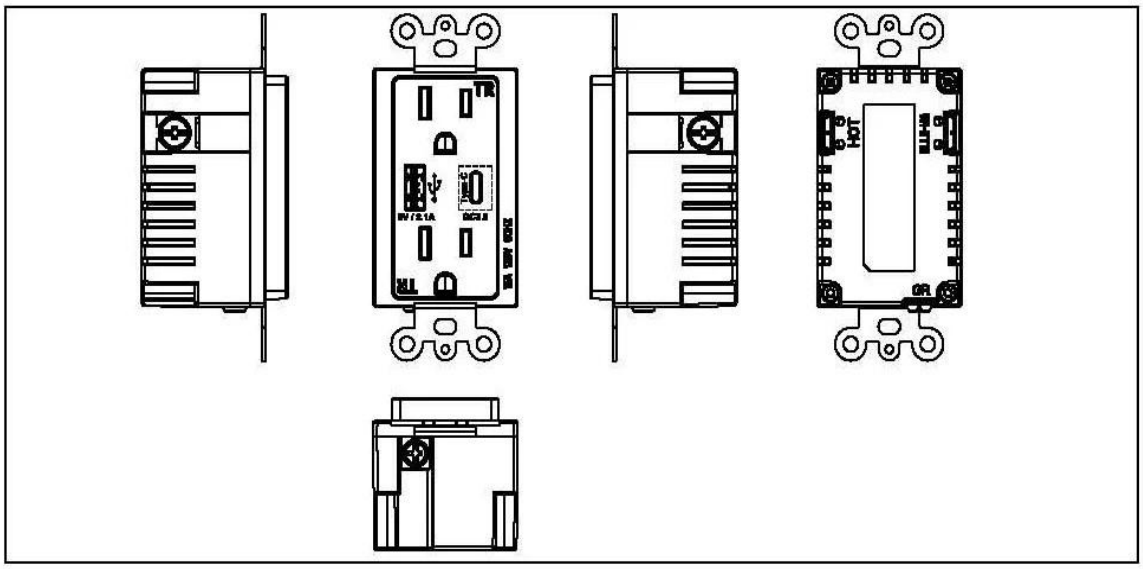

Description du produit:

· Type: prise murale
· Mise à la terre: mise à la terre standard
· Application: Résidentiel / Usage général
· Matériau principal: Matériau PC de haute qualité
· Matériau intérieur: bronze phosphoreux en étain

· Caractéristiques électriques: AC125V / 15A
· Sortie USB: DC 5.0V / 2100mA
· Couleur blanche
· Fréquence d'insertion et de tracé: & gt; 10000 fois
· Prise standard: prise multifonction
· Certificat: CE, ROHS, TUV
· Résistance à la pression: Entre la sortie d’entrée 3KV / AC
· Résistance d’isolation: entrée et sortie 500VDC / 100MΩ
· Couleur blanche
· Taille du produit: 115 x 70 mm
· Insérer et dessiner la fréquence & gt; 10000 fois
· Température, humidité: -10 ~ + 40; 20% ~ 90%
· Température de stockage, humidité: -20 ~ + 85; 10% ~ 95% HR

Emballage & livraison
· Emballage: 1PCS / Poly sac / Boîte intérieure / 50PCS / Carton
· Taille du carton: 40 * 26 * 30cm
Ou comme personnalisé.

Nos avantages:

1.We peut imprimer votre logo sur des produits selon vos conditions.
2. Nous pouvons fournir ces produits avec la peinture au pistolet.
3. Nous pouvons fabriquer ces produits sur n'importe quelle couleur demandée sur la base de votre quantité.
4. Nous pouvons fabriquer votre colis sur mesure.
5. bonne qualité avec le prix concurrentiel, différentes couleurs et tailles sont disponibles.