**Chargeur mural USB standard britannique** Mur dans la prise secteur 16A 250V **avec double usb** les ports **c**harging **5V 2.1A**

***Prise murale britannique*** ***Chargeur***

**Caractéristiques du produit:**

1. Shell est fait de matériel ignifuge de haute qualité, améliore le caractère ignifuge
2. Fait de bronze phosphoreux, de haute résistance avec une bonne conductivité électrique, pas facilement déformé
3. Charger rapidement des ports d'alimentation USB 2.1A
4. Compatibilité: iPod, iPhone, iPad, tablettes, téléphones mobiles, smartphones, etc.
5. OEM & ODM
6. RoHS, CE

| Model | XJY-USB-22 | XJY-USB-22B |
|---|---|---|
| Size | 86×86 | |
| USB output current | 2.1A/5V | |
| AC input parameters | 100-240V/AC 50-60Hz | |
| Electrical output parameters | 100-240V/AC 16A | |
| Colour | White/Black | |

## Spécifications & La description:

-Paramètres d'entrée: 100-250V AC 50-60Hz
-Paramètres de sortie électriques: 100-250V AC 16A
Sortie USB: DC 5V 2.1A
-Taille: 80 * 80mm & 86 * 86mm
-Couleur: Blanc / Noir

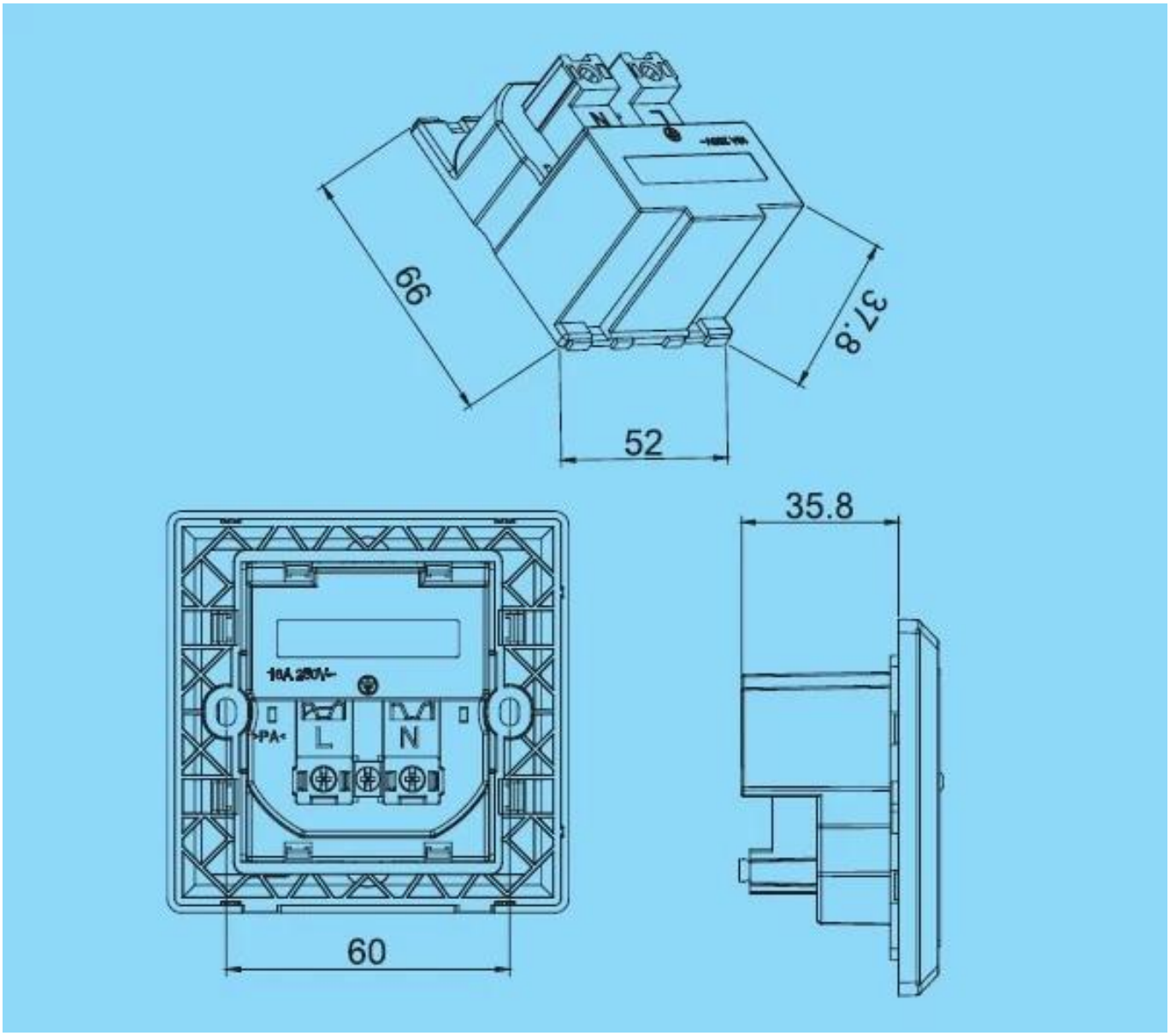

## Prise murale britannique L'emballage du produit:

* 1 sac de sacs / PE
* 500 pièces / carton: 38 * 38 * 32 cm

***Chargeur mural USB standard britannique***

## Why Choose US :

Our goal is to provide customers products of high quality, competitive price, and superior services.

1.Established in 2005, about 10 years of history;

2.Own main factories, supply diversification products and One stop service

3.Certificates of ISO9001, UL, CE, EMC,CQC,RoHS,Reach,etc.

4.Six years Gold member in Alibaba, Aliexpress etc

5.Production capability more than 100 thousands pcs/ month;

6.Monthly export more than 50 times delivery;

7.Exported to more than 20 countries and regions;

8.We provide an excellent combination between prices, quality & respond,delivery,after-sales!