Γρήγορη φόρτιση τύπου C-USB QC 3.0 Γρήγορη φόρτιση πρίζες USA

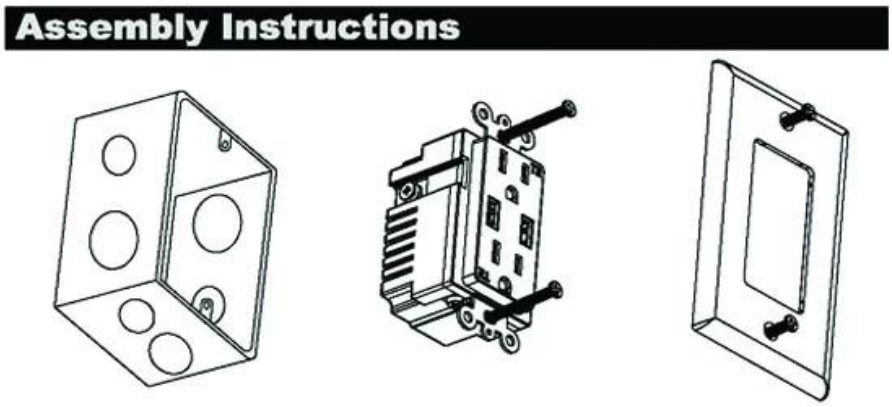

Χαρακτηριστικά:

1.Η θήκη είναι κατασκευασμένη από υψηλής ποιότητας υλικό πυροπροστασίας PC, σύμφωνα με τις ευρωπαϊκές περιβαλλοντικές απαιτήσεις, καίγοντας μη τοξικά.
2.Inside Το υλικό είναι φτιαγμένο από χάλκινο φωσφόρο κασσίτερου, με καλή ηλεκτρική αγωγιμότητα, που δεν παραμορφώνεται εύκολα.
3.Built-in αυτόματη ασφάλεια αποκατάστασης, πιο ασφαλής.
4. Ρυθμίστε αυτόματα τη χρέωση φόρτισης.
5. USB φόρτιση και διασύνδεση τύπου C, υποστηρίζουν ταυτόχρονα περισσότερες συσκευές USB και κινητό τηλέφωνο.
6.USB 2100 mA ρεύμα εξόδου και Dual QC 3.0 γρήγορη φόρτιση, μπορεί να μειώσει το χρόνο φόρτισης.
7.Compatibility: iPod, iPhone, iPad, Tablets, κινητά τηλέφωνα, ακουστικά Bluetooth MP3, GPS & περισσότερο.

Product introduction

- Rohs compliant
- Compact package
- Ease of installation
- High quality
- Optimum performance
- FCC+ETL

SPECIFICATIONS

Input : 125V 60Hz

Output : US power socket+USB+Type-C

Color : white

Size : 103*45*45.5mm

Weight : 135g

Plane drawing

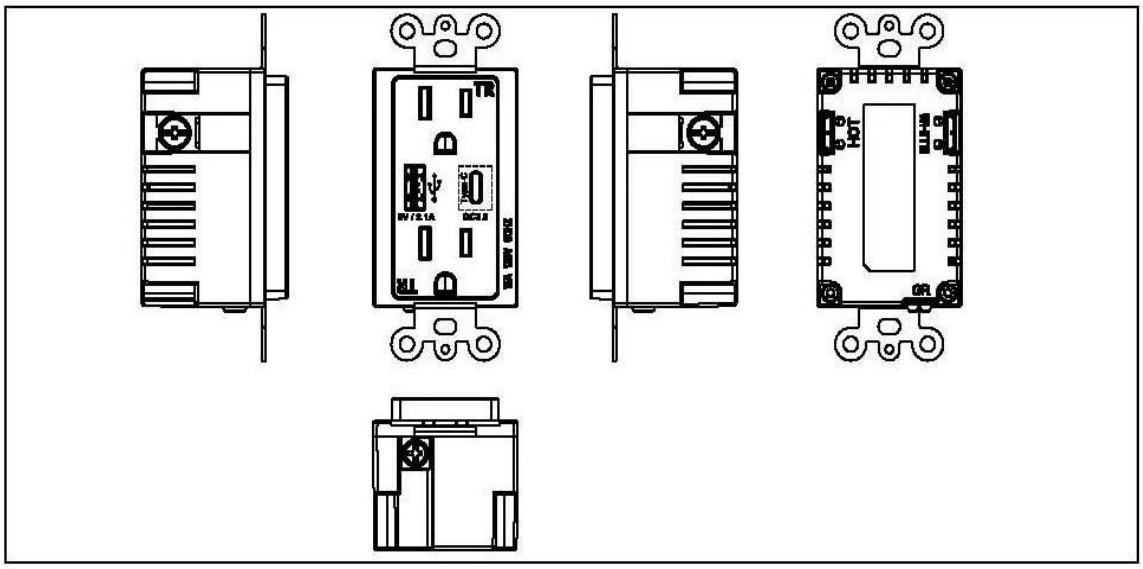

Περιγραφή προϊόντος:

· Τύπος: Υποδοχή USB τύπου τοίχου C
· Γείωση: Τυπική γείωση
· Εφαρμογή: Κατοικία / Γενικά-Σκοπός
· Κύριο υλικό: Υλικό υψηλής ποιότητας PC
· Εσωτερικό Υλικό: Χάλκινο φωσφορούχο χάλκινο

· Ηλεκτρικά χαρακτηριστικά: AC125V / 15A
· Έξοδος USB: DC 5.0V / 2400mA
· Ασπρο χρώμα
· Συχνότητα εισαγωγής και κλήρωσης: & gt; 10000 φορές
· Πρότυπο υποδοχής: Υποδοχή πολλαπλών λειτουργιών
· Πιστοποιητικό: CE, ROHS, ETL
· Αντίσταση πίεσης: Μεταξύ της εξόδου εισόδου 3kV / AC
· Αντοχή απομόνωσης: Είσοδος και έξοδος 500VDC / 100MΩ
· Ασπρο χρώμα
· Μέγεθος προϊόντος: 115 x 70 mm
· Εισαγωγή και συρραφή συχνότητας & gt; 10000 φορές
· Θερμοκρασία, υγρασία: -10 ℃ ~ + 40 ℃. 20% ~ 90%
· Θερμοκρασία αποθήκευσης, υγρασία: -20 ℃ ~ + 85 ℃; 10% ~ 95% RH

Συσκευασία & Αποστολή
· Συσκευασία: 1PCS / Πολυσυσκευασία / Εσωτερική συσκευασία / 50PCS / Κουτί
· Χαρτοκιβώτιο: 40 * 26 * 30cm
Ή ως προσαρμοσμένη.

Τα πλεονεκτήματά μας:

1. Μπορούμε να εκτυπώσουμε το λογότυπό σας σε προϊόντα σύμφωνα με τις απαιτήσεις σας.
2. Μπορούμε να προμήθεια αυτών των προϊόντων με ψεκασμό.
3. Μπορούμε να κατασκευάσουμε αυτά τα προϊόντα σε οποιοδήποτε χρώμα ζητήσατε με βάση την ποσότητα σας.
4. Μπορούμε να κατασκευάσουμε το προσαρμοσμένο πακέτο σας.
5. Καλή ποιότητα με ανταγωνιστική τιμή, διάφορα χρώματα και μεγέθη είναι διαθέσιμα.