Μία θύρα HDMI πλάκα τοίχου 86 τύπου πρόσοψη HD με βίδες Κανένα μέρος .: HDMI-09

Συνδυασμός μέρη:8081028 + 8081036 + HDMI-01

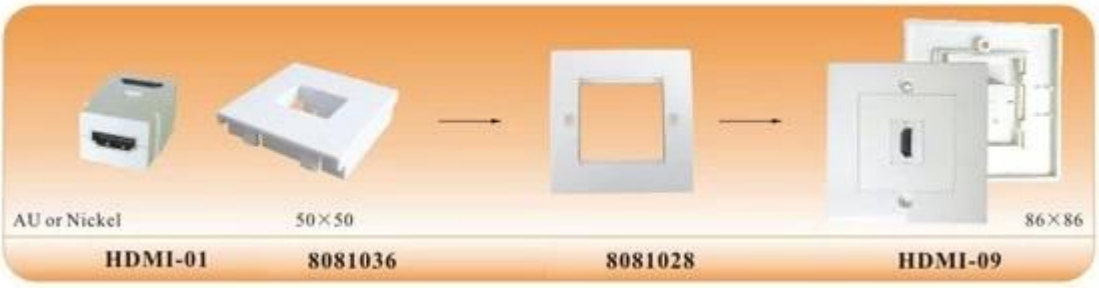

Χαρακτηριστικά γνωρίσματα προϊόντων:

1.Suitable για όλες τις συσκευές HDMI και DVI.
2 Υψηλής ποιότητας πλαστικά εφαρμοσμένης μηχανικής, αντι-σύγκρουσης, επιβραδυντικά φλόγας και ανθεκτικό στα χτυπήματα.
3. πρόληψη ξεθώριασμα, έτσι ώστε να ενισχυθεί η αντοχή του πάνελ τοίχου.
4. Ομαλή και άπταιστα σχεδιαστικές γραμμές και σαφείς άκρες και γωνίες.
5. Υποστηρίζει 1080P όλων των εξοπλισμών υψηλής ευκρίνειας, αυξάνοντας την υποστήριξη HDCP.
6. Τυπική βάση τοίχου τρύπα, παρόμοια με μια πρίζα εναλλασσόμενου ρεύματος ή διακόπτη φώτων.

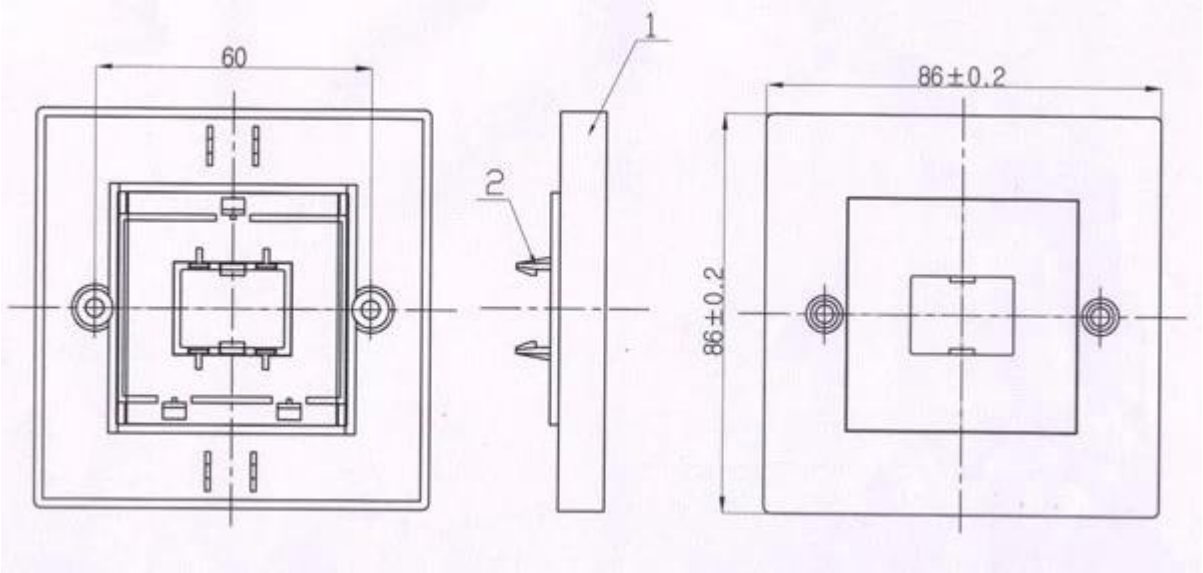

Χαρακτηριστικά & amp? Περιγραφή:

* Μέγεθος: 86 * 86 χιλιοστά
* Με δύο βίδες
* Συνδέσεις: HDMI 19 pin θηλυκό, επιχρυσωμένο.
* Υποστηρίζει όλες τις συσκευές HDMI, συμπεριλαμβανομένου 1.3β
* Υποστηρίζει αναλύσεις έως και 1080p
* HDMI 19Pin θηλυκό σε HDMI 19Pin Γυναίκα
* VoltageDC 300V 10ms λειτουργώντας ρεύμα DC 1Amp
* Αγώγιμη αντίσταση 2 Ω
* Αντίσταση μόνωσης 10M ohmsv

Συσκευασία:

Ποσότητα: τσάντα 1pcs / PE,
200pcs / ctn
Μέσα: 38 * 38 * 26 cm
Βάρος: 7,0 κιλά

Διαφορετικές προδιαγραφές για την επιλογή σας, αυτό το είδος είναι μόνο για το Ηνωμένο Βασίλειο. σχεδιασμός.
1) 86 * 86 χιλιοστά πρόσοψη
2) 80 * 80 χιλιοστά πρόσοψη

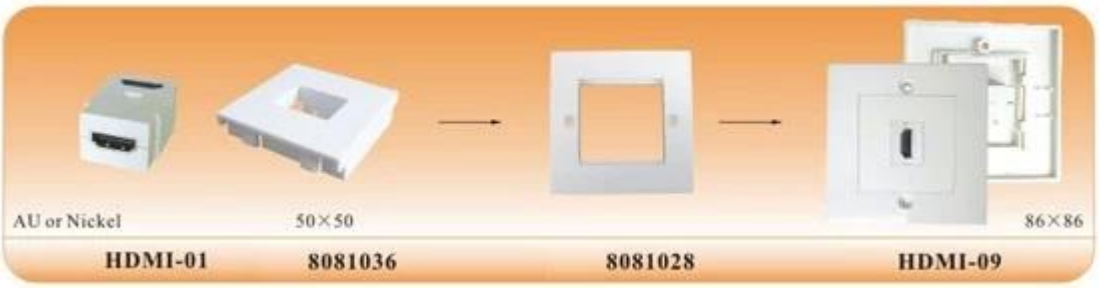

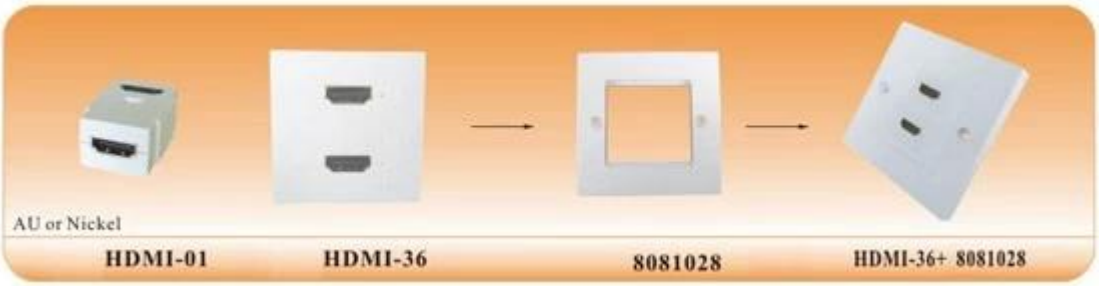

Why Choose US :

Our goal is to provide customers products of high quality, competitive price, and superior services.

1.Established in 2005, about 10 years of history;

2.Own main factories, supply diversification products and One stop service

3.Certificates of ISO9001, UL, CE, EMC,CQC,RoHS,Reach,etc.

4.Six years Gold member in Alibaba, Aliexpress etc

5.Production capability more than 100 thousands pcs/ month;

6.Monthly export more than 50 times delivery;

7.Exported to more than 20 countries and regions;

8.We provide an excellent combination between prices, quality & respond,delivery,after-sales!