Muro in stile europeo nelle prese di corrente CA Standard tedesco 16A 250 V con doppia presa USB

Caratteristiche del prodotto:

1. Shell è realizzato in materiale ignifugo di alta qualità, migliorare la ritardata di fiamma
2. Fatto di bronzo fosforoso, ad alta resistenza con buona conducibilità elettrica, non facilmente deformabile
3. Caricare rapidamente porte di alimentazione USB da 2,4 A
4. Compatibilità: iPod, iPhone, iPad, tablet, telefoni cellulari, smartphone, ecc.
5. OEM e & ODM
6. RoHS, CE

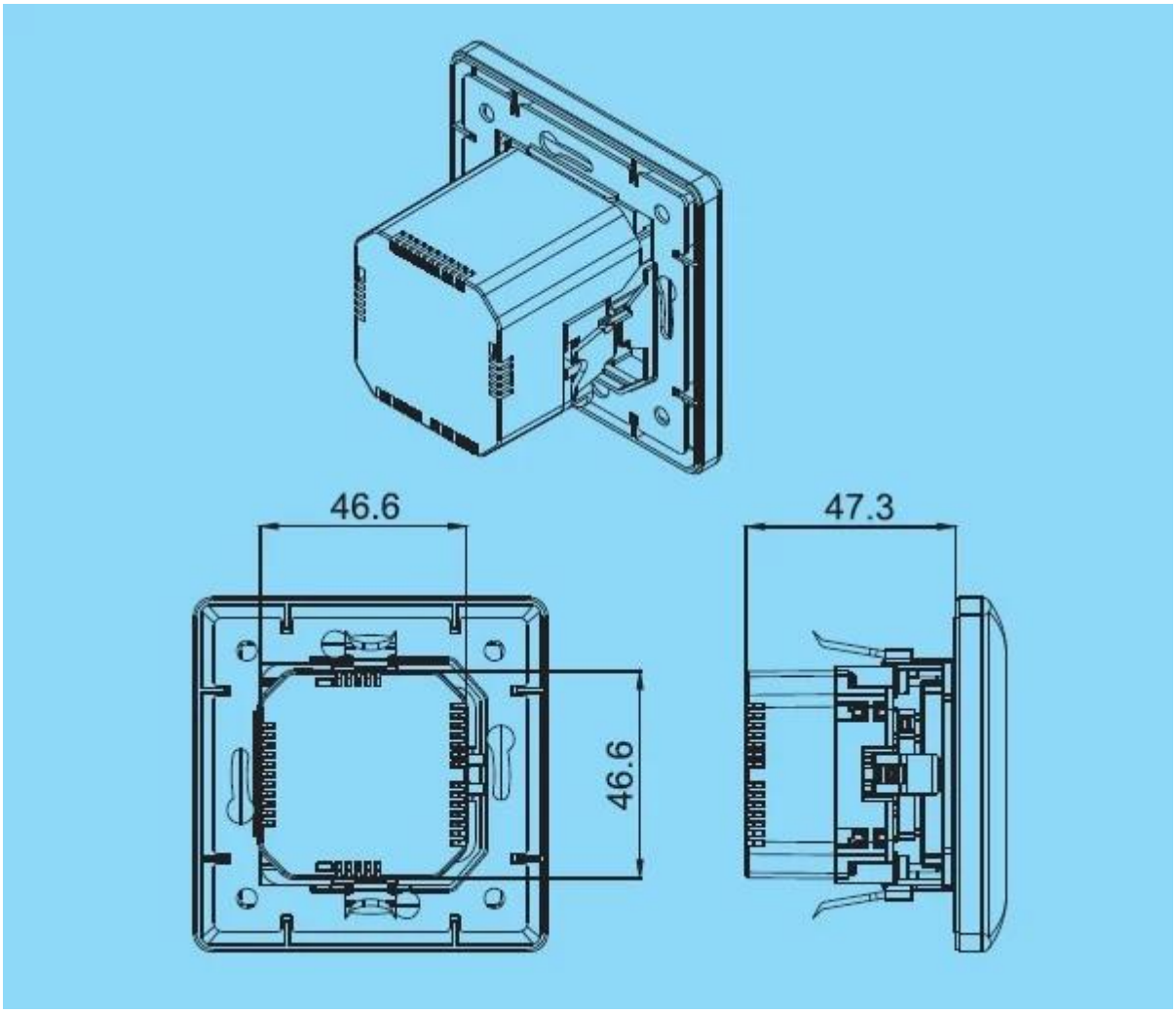

Specifiche & Descrizione:

-Parametri di ingresso AC: 100-250V AC 50-60Hz
-Parametri di uscita elettrica: 100-250V AC 16A
- Uscita USB: DC 5V 2.4A
-Taglia: 80 * 80mm & Amp; 86 * 86 millimetri
-Colore: bianco / nero

Model	XJY-USB-43	XJY-USB-43B	XJY-USB-45	XJY-USB-45B
Size	80×80	80×80	86×86	86×86
USB output current	2.4A/5V			
AC input parameters	100-250V/AC 50-60Hz			
Electrical output parameters	100-250V/AC 16A			
Colour	White/Black			

Imballaggio del prodotto:

* 1 pz / sacchetto di PE
* 500 pezzi / cartone: 38 * 38 * 32 cm

Why Choose US :

Our goal is to provide customers products of high quality, competitive price, and superior services.

1.Established in 2005, about 10 years of history;

2.Own main factories, supply diversification products and One stop service

3.Certificates of ISO9001, UL, CE, EMC,CQC,RoHS,Reach,etc.

4.Six years Gold member in Alibaba, Aliexpress etc

5.Production capability more than 100 thousands pcs/ month;

6.Monthly export more than 50 times delivery;

7.Exported to more than 20 countries and regions;

8.We provide an excellent combination between prices, quality & respond,delivery,after-sales!