Caricabatterie rapido Type-C USB QC 3.0 Quick Charge USA

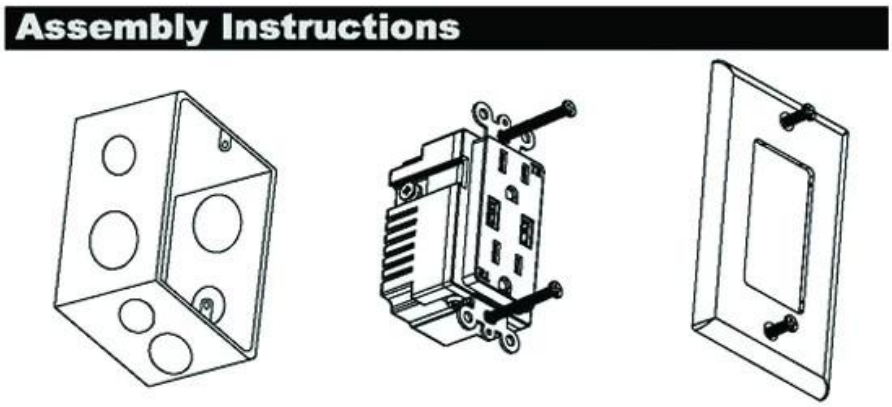

Caratteristiche:

1.Shell è realizzato in materiale PC ignifugo di alta qualità, conforme ai requisiti ambientali europei, che brucia non tossico.
2. Il materiale interno è realizzato in bronzo al fosforo di stagno, con buona conduttività elettrica, non facilmente deformabile.
3. Fusibile di recupero automatico integrato, più sicuro.
4. Regola automaticamente il wattaggio di carica.
5.Carica USB e interfaccia di tipo C, supporta più dispositivi USB e il telefono cellulare per la ricarica allo stesso tempo.
6. Corrente di uscita di 2100 mA USB e doppia ricarica rapida QC 3.0, in grado di ridurre i tempi di ricarica.
7. Compatibilità: iPod, iPhone, iPad, tablet, telefoni cellulari, cuffie MP3 Bluetooth, GPS e & Di Più.

Product introduction

- Rohs compliant
- Compact package
- Ease of installation
- High quality
- Optimum performance
- FCC+ETL

SPECIFICATIONS

Input : 125V 60Hz

Output : US power socket+USB+Type-C

Color : white

Size : 103*45*45.5mm

Weight : 135g

Plane drawing

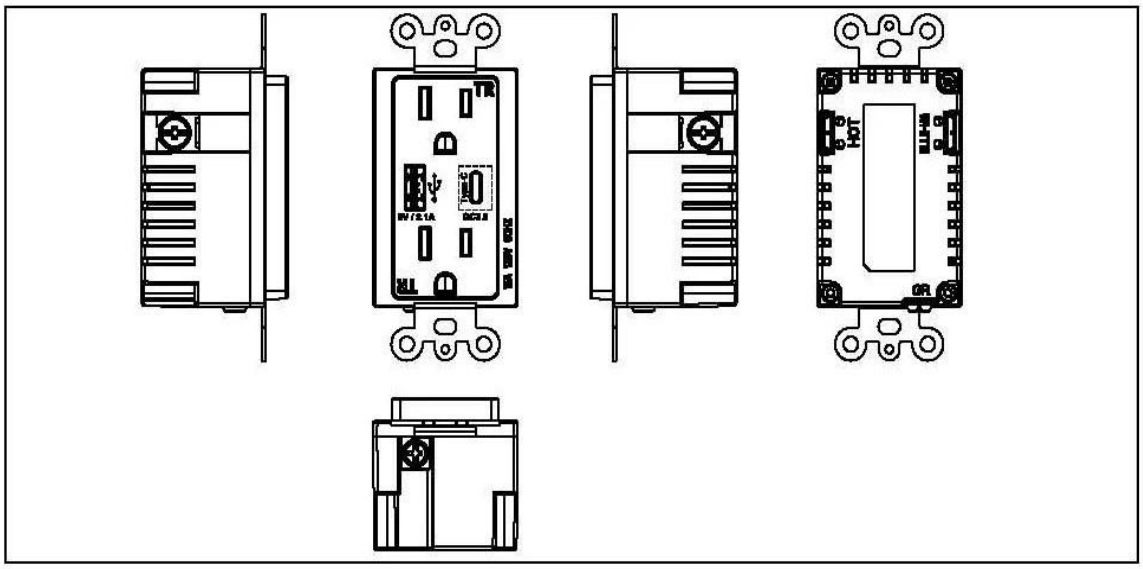

Descrizione del prodotto:

· Tipo: Presa a muro USB Type-C
· Messa a terra: messa a terra standard
· Applicazione: residenziale / generale
· Materiale principale: materiale PC di alta qualità

· Materiale interno: bronzo fosforoso di stagno
· Caratteristiche elettriche: AC125V / 15A
· Uscita USB: CC 5.0 V / 2400 mA
· Colore bianco
· Inserisci e disegna la frequenza: & gt; 10000 volte
· Presa standard: presa multifunzione
· Certificato: CE, ROHS, ETL
· Resistenza alla pressione: tra l'uscita di ingresso 3KV / AC
· Resistenza all'isolamento: input e output 500VDC / 100MΩ
· Colore bianco
· Dimensioni del prodotto: 115 x 70 mm
· Inserisci e disegna frequenza & gt; 10000 volte
· Temperatura, umidità: -10 ℃ ~ + 40 ℃; 20% ~ 90%
· Temperatura di conservazione, umidità: -20 ℃ ~ + 85 ℃; 10% ~ 95% di umidità relativa

Imballaggio & spedizione
· Imballaggio: 1PCS / Poly bag / Inner box / 50PCS / Carton
· Dimensioni della scatola: 40 * 26 * 30 cm
O come personalizzato.

I nostri vantaggi:

1. possiamo stampare il vostro logo sui prodotti in base alle vostre esigenze.
2. Possiamo fornire questi prodotti con la verniciatura a spruzzo.
3. Possiamo fabbricare questi prodotti su qualsiasi colore che hai richiesto in base alla tua quantità.
4. Possiamo fabbricare il tuo pacchetto personalizzato.
5. Buona qualità con il prezzo competitivo, diversi colori e dimensioni sono disponibili.