Scatola impermeabile IP55 per Unione Europea presa schuko, francese presa di corrente scatola impermeabile,solo tedesco presa di corrente scatola impermeabile

Materiale: Plactics, Bianco
Protezione dell'ingresso: IP55
Dimensioni: 85 * 70mm
Adatto per una presa a muro

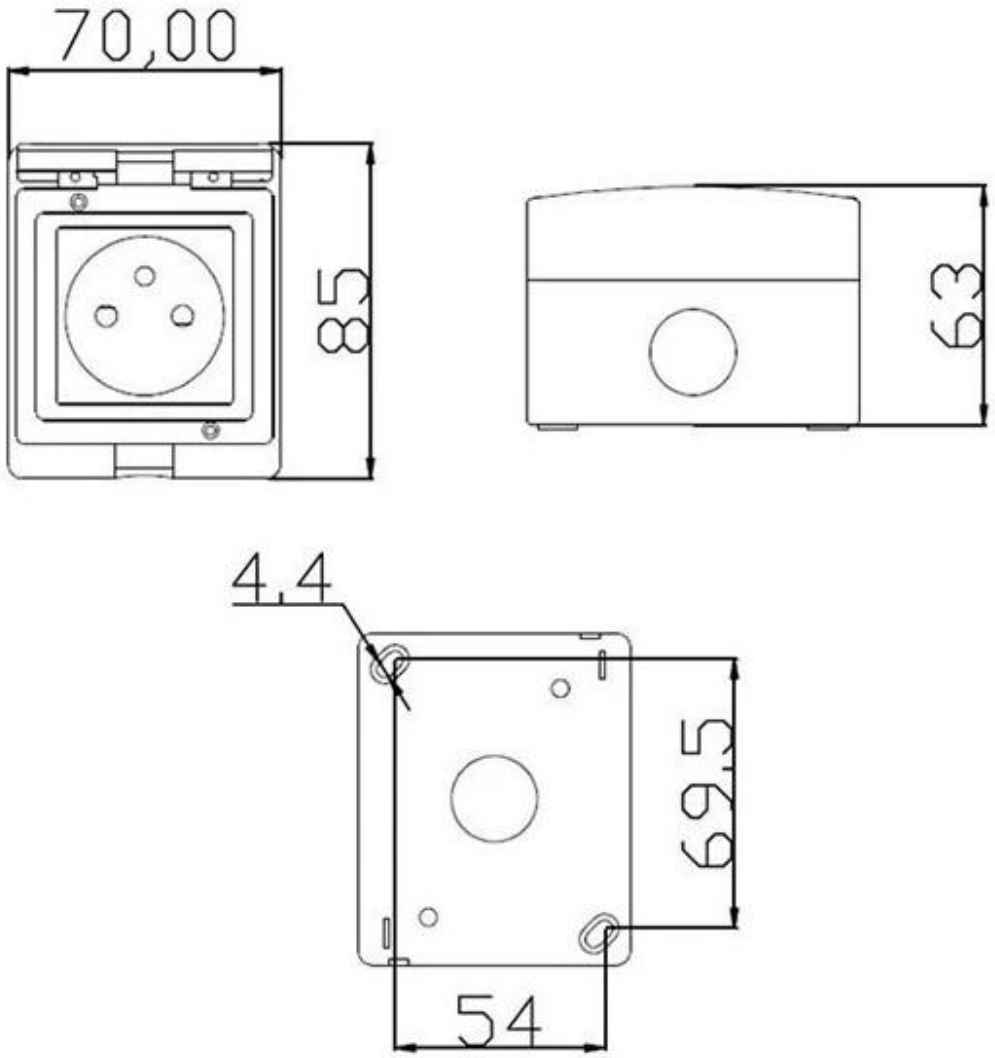

Informazioni sull'azienda