360□ □□ □□ □□ twiststop detangler w / coiled

□□ □□:

* □□□ □ □□□ □□□,
* □□□□ □□ □□ □□□ □□□□.
* □□□ □□ □□□□ □□□□□.
* □□ □□□ □ □□□□.
* □□ □□ □□
* □□□ □□ □□
* □□ □□ □□□ □□ □□□.
* RoHS □□

□□ & □□:

* □□ : RJ11 4p4c,
* □ □□ : Fu "/ 3u"/ 15u "/ 30u"/ 50u "
* □□□ □□ □□
* □□ □□ □□□ □□ □□□.
* RoHS □□

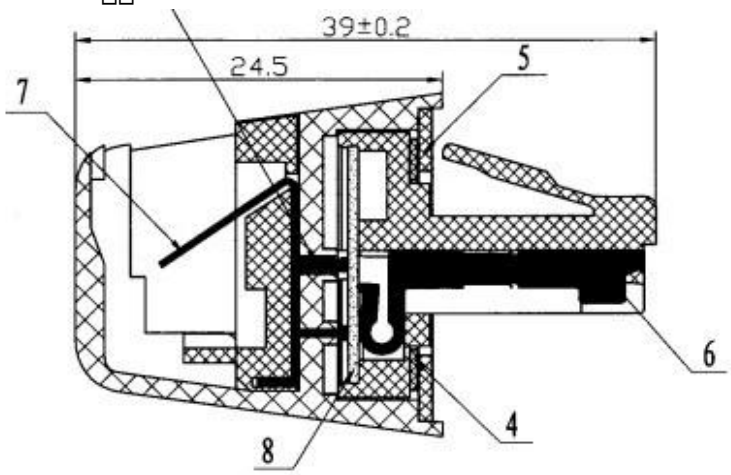

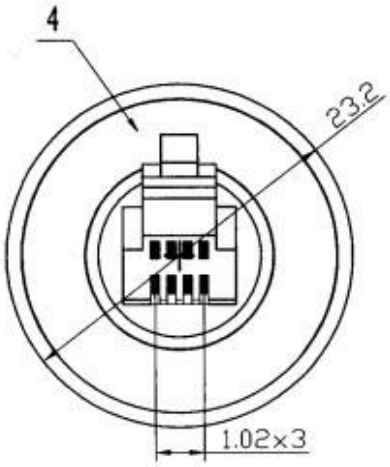

□□ □□ :

* 1pcs / PE □□
* 100pcs / □□
* 1000pcs / 1000pcs / carton;
* □□ □□ : 38x28x38cm;
* N.W : 7.5KGs
* G.W : 9.5KGs

□□ □□□ :