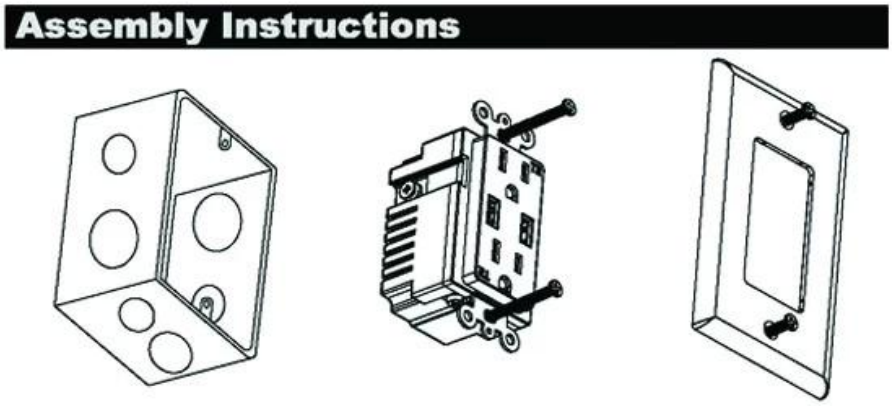


## □□:

1.Shell□ □ □□ □□□□ □□ □□ □□ □□□□ □□□ □□ □□□□□ PC □□□, □□□.
2. □□ □□□ □□ □□ □□□□ □□□ □□ □□ □□□□ □□□□□ □□ □□□□ □□□□.
3.Built□□ □□ □□ □□, □ □□□□□.
4. □□ □□□□ □□□□ □□□□□.
5.USB □□ □ □□ C □□ □□□, □□□ □□ USB □□ □ □□ □□□ □□□ □□□□.
6.USB 2100 mA □□ □□ □ QC 3.0 □□ □□, □□ □□□ □□□□ □□□.
7.Compatibility : iPod, iPhone, iPad, □□, □□ □□, MP3 Bluetooth □□□, GPS & □.

# Product introduction

- Rohs compliant
- Compact package
- Ease of installation
- High quality
- Optimum performance
- FCC+ETL

# SPECIFICATIONS

Input : 125V 60Hz

Output : US power socket+USB+Type-C

Color : white

Size : 103*45*45.5mm

Weight : 135g

# Plane drawing

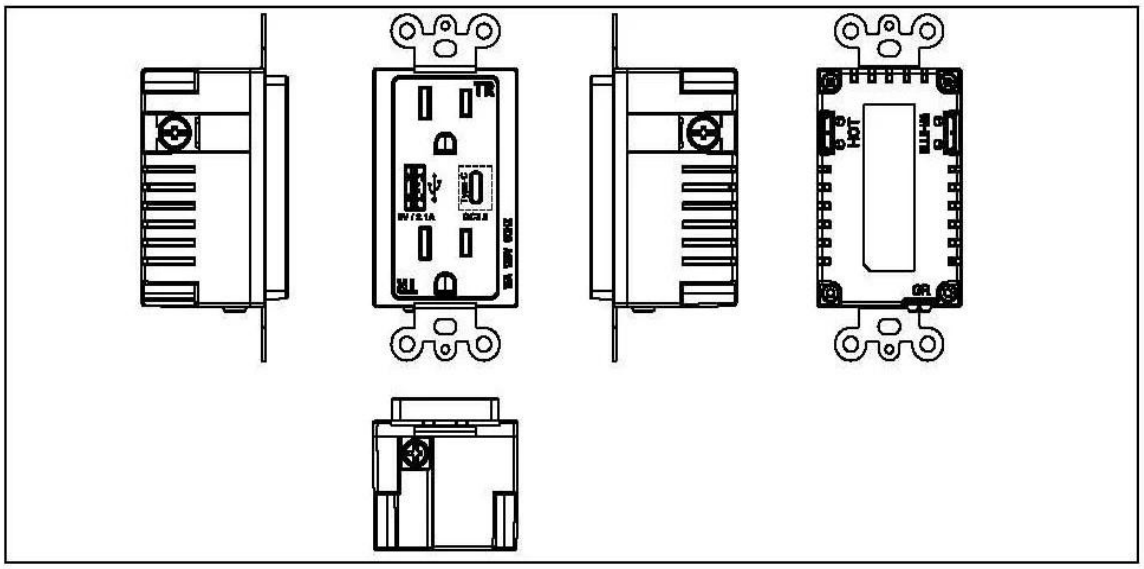

## □□ □□ :

· □□ : □ □□
· □□ : □□ □□
□□ : □□□ / □□□
· □□ □□ : □□□ PC □□
· □□ □□ : □□ □ □□

· □□□ □□ : AC125V / 15A
· USB □□ : DC 5.0V / 2100mA
· □□ : □□
· □□ □ □□□ □□ : & gt; 10000 □ □□
· □□ □□ : □□□ □□
· □□□ : CE, ROHS, TUV
· □□ Risistance : □□ □□ 3KV / AC □□
· □□ □□ : □□ □ □□ 500VDC / 100MΩ
· □□ : □□
· □□ □□ : 115 x 70 mm
· □□□ □□ □ □□□ & gt; 10000 □
· □□, □□ : -10 ℃ ~ + 40 ℃; 20 % ~ 90 %
· □□ □□, □□ : -20 ℃ ~ + 85 ℃; 10 % ~ 95 % RH

□□ & □□
· □□ : 1PCS / □□ □□ / □□ □□ / 50PCS / □□
· □□ □□ : 40 * 26 * 30cm
□□ □□□ □□ □□□.

## □□□ □□ :

1. □□□ □□□ □□ □□□ □□ □□□ □□□ □□□ □□ □ □ □□□□.
2. □□□ □□□□ □□□□ □□□ □□□ □ □□□□.
3. □□□ □□□ □□□ □□ □□□□ □□ □ □□ □□□□□□ □□□ □□□□ □□.
4. □□□ □□□ □□ □ □□□□ □□ □ □ □□□□.
5. □□ □□, □□ □□ □ □□ □□ □ □□□ □□□□.