Estilo europeu Parede soket Schuko em tomadas 16A 250V de energia AC com 5V 2.4A Tomada USB

Schoko Europeu soket outlets

Características do produto:

1. Shell é feito de material à prova de fogo de alta qualidade, melhorar o retardamento de chama
2. Feita de bronze de fósforo, alta resistência com boa condutividade elétrica, não é facilmente deformado
3. Carregar Rapidamente Portas de Energia USB 2.4A
4. Compatibilidade: iPod, iPhone, iPad, Tablets, Telemóveis, Smartphones, etc.
5. OEM & ODM
6. RoHS, CE

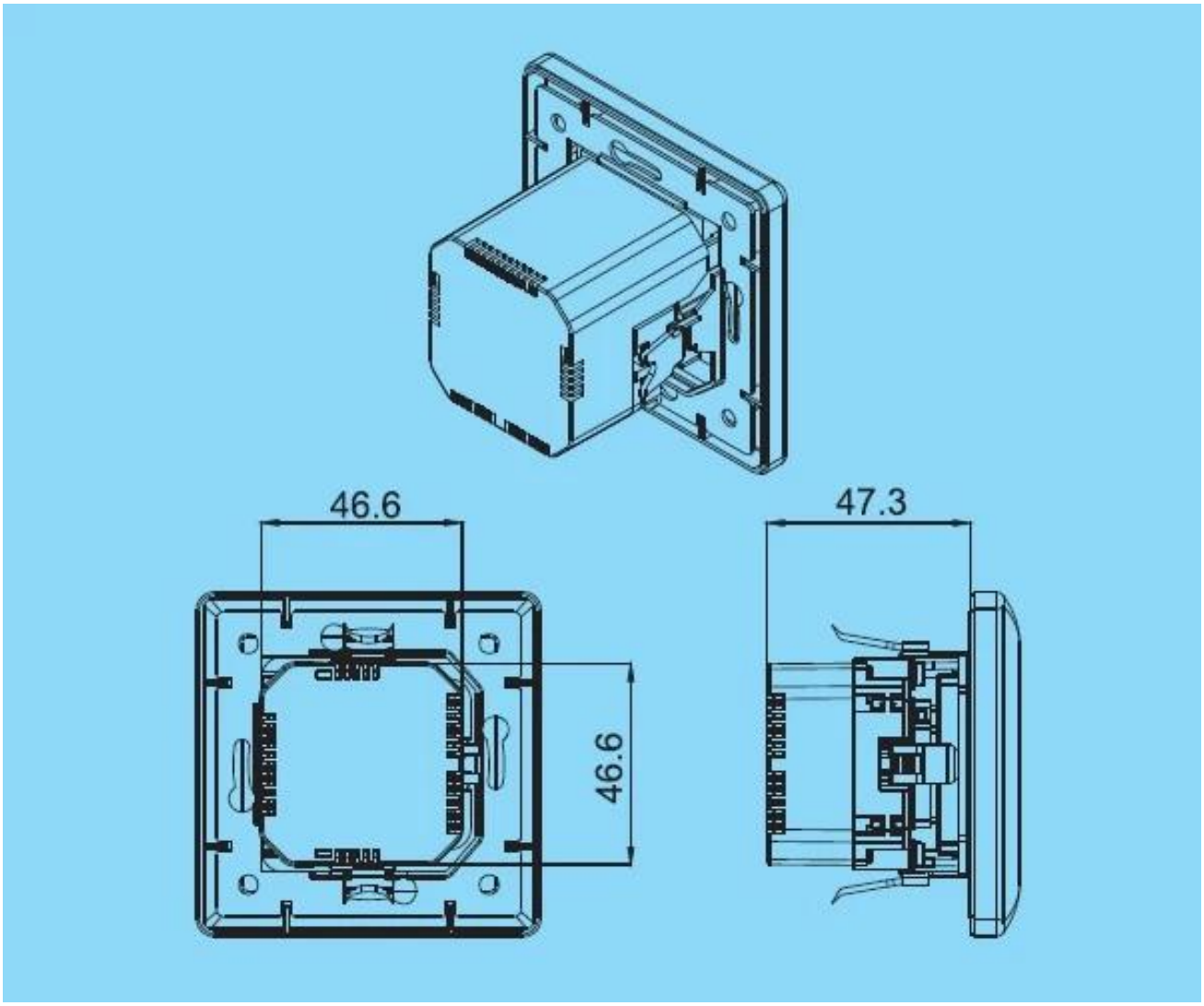

Especificações e & Descrição:

Parâmetros de entrada -AC: 100-250V AC 50-60Hz
Parâmetros de saída -Electrical: 100-250V AC 16A
Saída USB: DC 5V 2.4A
-Tamanho: 80 * 80mm & 86 * 86 mm
-Cor: Branco / Preto

Model	XJY-USB-46	XJY-USB-46B	XJY-USB-47	XJY-USB-47B
Size	80×80	80×80	86×86	86×86
USB output current	2.4A/5V			
AC input parameters	100-250V/AC 50-60Hz			
Electrical output parameters	100-250V/AC 16A			
Colour	White/Black			

Embalagem do produto:

* 1 saco dos PCes / PE
* 500 pcs / Carton: 38 * 38 * 32 cm

Why Choose US :

Our goal is to provide customers products of high quality, competitive price, and superior services.

1.Established in 2005, about 10 years of history;

2.Own main factories, supply diversification products and One stop service

3.Certificates of ISO9001, UL, CE, EMC,CQC,RoHS,Reach,etc.

4.Six years Gold member in Alibaba, Aliexpress etc

5.Production capability more than 100 thousands pcs/ month;

6.Monthly export more than 50 times delivery;

7.Exported to more than 20 countries and regions;

8.We provide an excellent combination between prices, quality & respond,delivery,after-sales!