Uma porta HDMI placa de parede 86 tipo HD do painel frontal com parafusos
Parte No .: HDMI-09

Peças de combinação:8081028 + 8081036 + HDMI-01

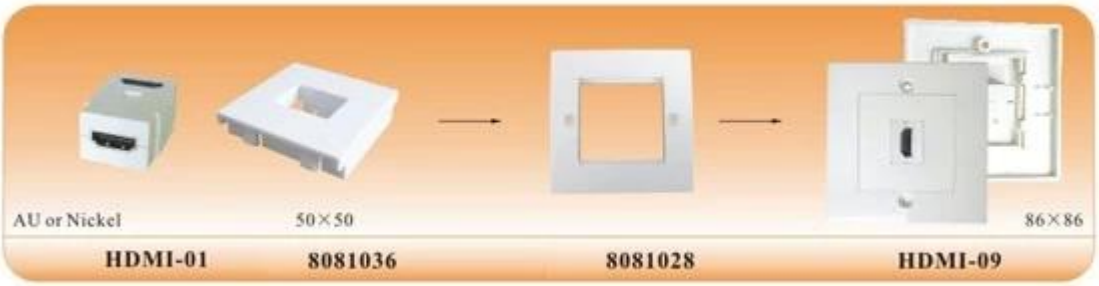

Características do produto:

1.Suitable para todos os dispositivos HDMI e DVI.
Plásticos de engenharia 2.High qualidade, anti-colisão, retardante de chamas e resistente ao impacto.
3. prevenir o desbotamento de modo a aumentar a durabilidade dos painéis de parede.
4. linhas de design suave e fluente e bordas e cantos claros.
5. Apoia 1080P todos os equipamentos de alta definição, aumentando para suportar HDCP.
6. parede Padrão montar buraco, semelhante a uma tomada AC ou interruptor de luz.

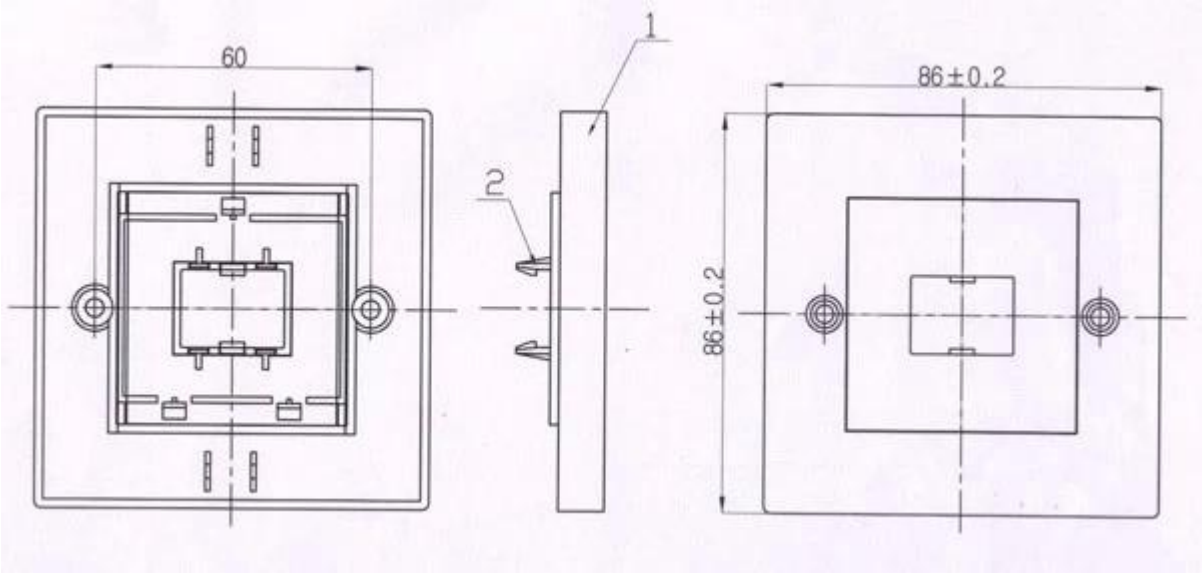

Specs & amp; Descrição:

* Tamanho: 86 * 86 milímetros
* Com dois parafusos
* Conectores: HDMI 19 pinos Feminino, banhado a ouro.
* Suporta todos os dispositivos de HDMI, incluindo 1.3b
* Suporta resoluções de até 1080p
* HDMI 19Pin Feminino para HDMI 19Pin Feminino
* 10ms Tensão de 300V de trabalho atual DC 1Amp
* Resistência condutiva 2 Ohms
* Isolamento 10M resistência ohmsv

Embalagem:

Qtde: saco 1pcs / PE,
200pcs / ctn
Meas: 38 * 38 * 26 CM
Peso: 7,0 kg

Especificações diferentes para sua escolha, este tipo é apenas para o Reino Unido. design.
1) 86 * 86 milímetros faceplate
2) 80 * 80 milímetros placa dianteira

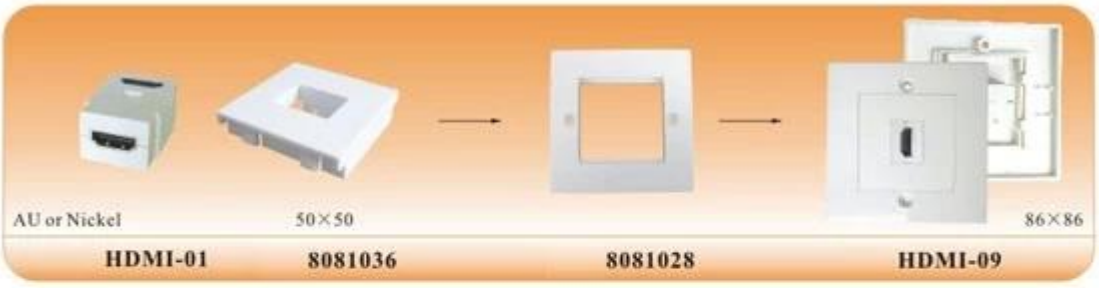

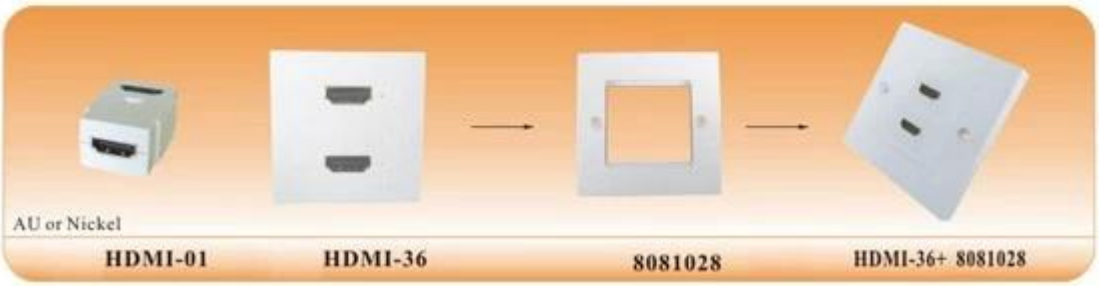

Why Choose US :

Our goal is to provide customers products of high quality, competitive price, and superior services.

1.Established in 2005, about 10 years of history;

2.Own main factories, supply diversification products and One stop service

3.Certificates of ISO9001, UL, CE, EMC,CQC,RoHS,Reach,etc.

4.Six years Gold member in Alibaba, Aliexpress etc

5.Production capability more than 100 thousands pcs/ month;

6.Monthly export more than 50 times delivery;

7.Exported to more than 20 countries and regions;

8.We provide an excellent combination between prices, quality & respond,delivery,after-sales!