Carregador de parede USB padrão do Reino Unido Parede na tomada AC 16A 250V **com Dual USB** portas **c**prejudicando **5V 2.1A**

Tomada de parede do Reino Unido Carregador

Características do produto:

1. Shell é feito de material à prova de fogo de alta qualidade, melhorar o retardamento de chama
2. Feita de bronze de fósforo, alta resistência com boa condutividade elétrica, não é facilmente deformado
3. Carregue rapidamente as portas de alimentação USB 2.1A
4. Compatibilidade: iPod, iPhone, iPad, Tablets, Telemóveis, Smartphones, etc.
5. OEM & ODM
6. RoHS, CE

Model	XJY-USB-22	XJY-USB-22B
Size	86×86	
USB output current	2.1A/5V	
AC input parameters	100-240V/AC 50-60Hz	
Electrical output parameters	100-240V/AC 16A	
Colour	White/Black	

Especificações e & Descrição:

Parâmetros de entrada -AC: 100-250V AC 50-60Hz
Parâmetros de saída -Electrical: 100-250V AC 16A
Saída USB: DC 5V 2.1A
-Tamanho: 80 * 80mm & 86 * 86 mm
-Cor: Branco / Preto

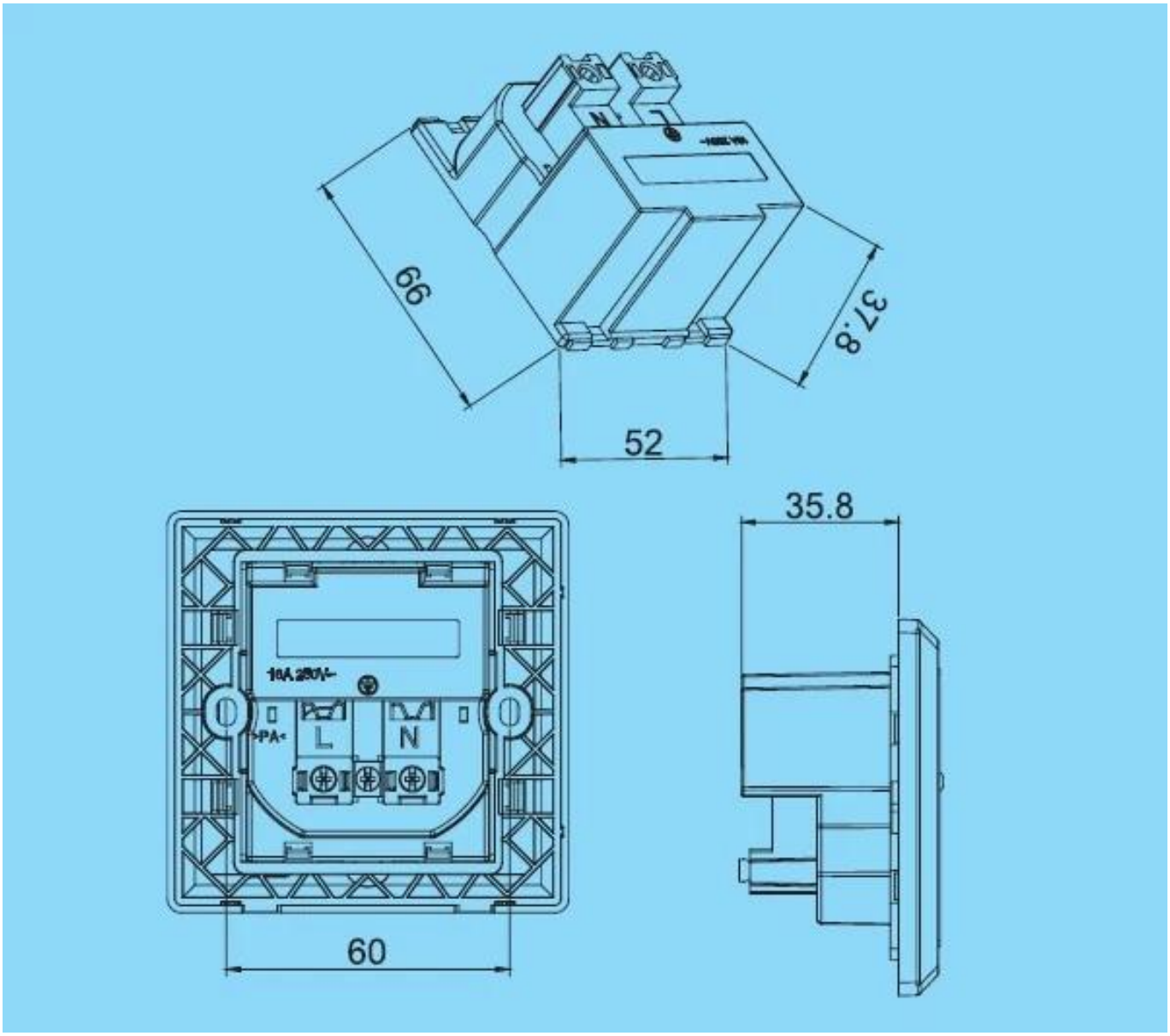

Tomada de parede do Reino Unido Embalagem do produto:

* 1 saco dos PCes / PE
* 500 pcs / Carton: 38 * 38 * 32 cm

Carregador de parede USB padrão britânico

Why Choose US :

Our goal is to provide customers products of high quality, competitive price, and superior services.

1.Established in 2005, about 10 years of history;

2.Own main factories, supply diversification products and One stop service

3.Certificates of ISO9001, UL, CE, EMC,CQC,RoHS,Reach,etc.

4.Six years Gold member in Alibaba, Aliexpress etc

5.Production capability more than 100 thousands pcs/ month;

6.Monthly export more than 50 times delivery;

7.Exported to more than 20 countries and regions;

8.We provide an excellent combination between prices, quality & respond,delivery,after-sales!