Британская Wallplate переменный ток240В 16А Двойной USB зарядное устройство 86 * 86мм серия розетка **5V 2.1A**

Британская USB стена Зарядка

Особенности продукта:

1. Корпус выполнен из высококачественного огнестойкого материала, улучшить огнестойкость
2. Изготовлен из фосфористой бронзы, высокая прочность с хорошей электрической проводимостью, не легко деформируется
3. Быстрая зарядка 2.1A USB Power Ports
4. Совместимость: iPod, iPhone, iPad, планшеты, мобильные телефоны, смартфоны и т. Д.
5. OEM & ODM
6. RoHS, CE

XJY–USB–23 **XJY–USB–23B**

Model	XJY-USB-23	XJY-USB-23B
Size	86×86	
USB output current	2.1A/5V	
AC input parameters	100-240V/AC 50-60Hz	
Electrical output parameters	100-240V/AC 16A	
Colour	White/Black	

Характеристики & Amp; Описание:

Входные параметры переменного тока: 100-250 В переменного тока, 50-60 Гц
-Электрические выходные параметры: 100-250В переменного тока 16А
Выход USB: DC 5V 2.1A
-Размер: 80 * 80 мм & Амп; 86 * 86мм
-Цвет: белый / черный

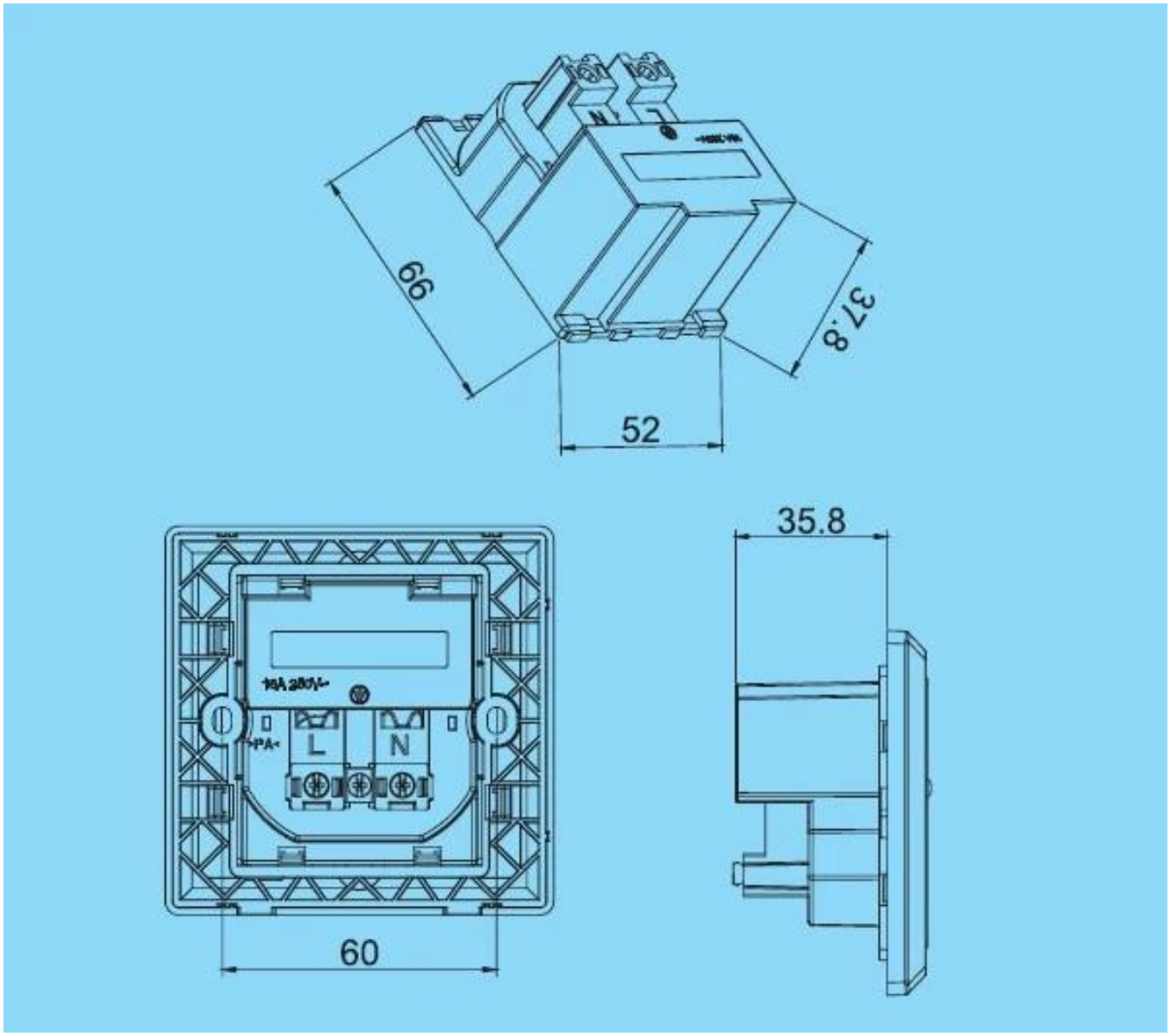

Упаковка:

* 1 шт / полиэтиленовый пакет
* 500 шт. / Коробка: 38 * 38 * 32 см

Британский стандарт USB настенная зарядка

Why Choose US :

Our goal is to provide customers products of high quality, competitive price, and superior services.

1.Established in 2005, about 10 years of history;

2.Own main factories, supply diversification products and One stop service

3.Certificates of ISO9001, UL, CE, EMC,CQC,RoHS,Reach,etc.

4.Six years Gold member in Alibaba, Aliexpress etc

5.Production capability more than 100 thousands pcs/ month;

6.Monthly export more than 50 times delivery;

7.Exported to more than 20 countries and regions;

8.We provide an excellent combination between prices, quality & respond,delivery,after-sales!