Доль порты HDMI штульпа Высокоскоростной HDMI Wallplate Part No .: HDMI-18

Особенности продукта:

1.Support все HDMI и DVI устройств.
2.Use высококачественные инженерные пластики, предотвращения столкновений, огнестойкий и устойчивый воздействия.
3.With гладких и плавных линий дизайна и четкие края и углы.
4.Resistent высокая температура и высокая плотность, чтобы предотвратить выцветание для повышения долговечности.

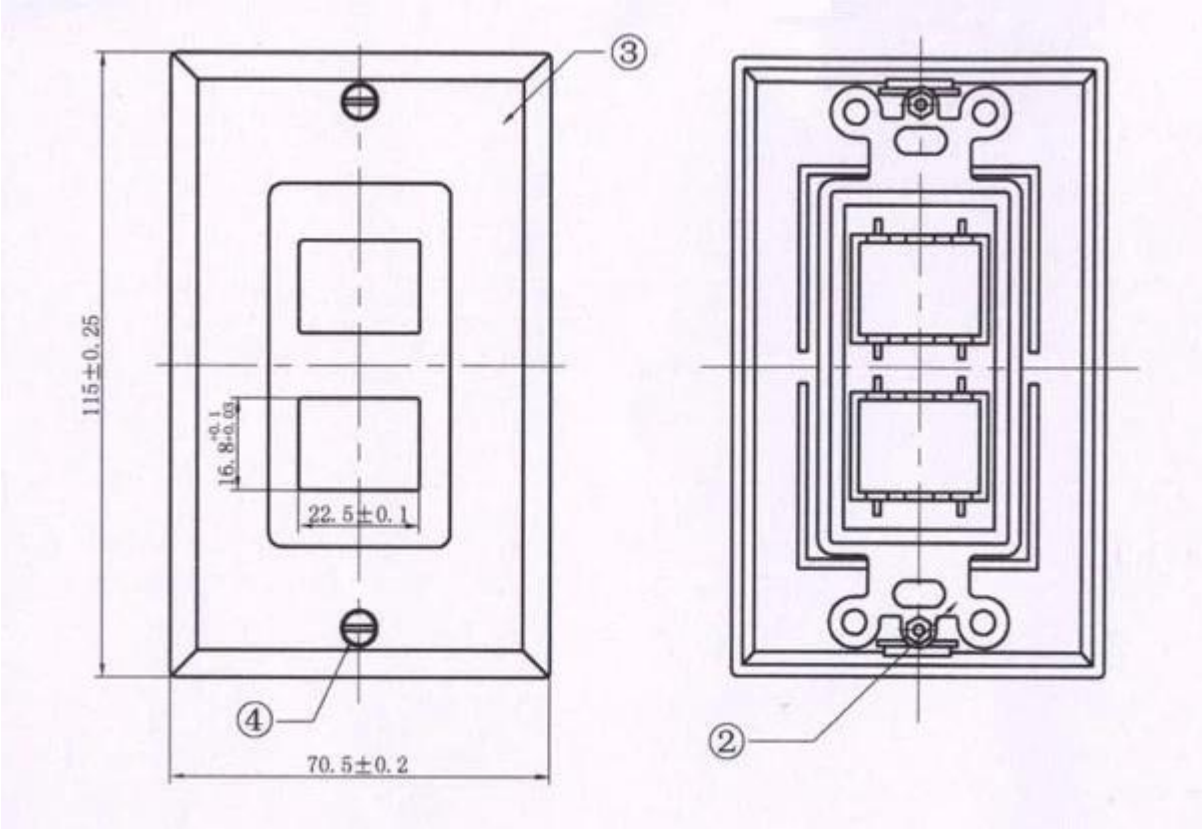

Характеристики и усилитель; Описание:

* Размер Wallplate: 115 * 70 мм
* Два порта HDMI 19Pin Мужской
* Позолоченные контакты
* HDMI 1.3b, 1080P, с HDCP

* Длина кабеля доступен по желанию заказчика
* высокой четкости входные и выходные порты /

Упаковка:

Кол-во: 1шт / PE мешок,
250pcs / CTN
МЭС: 56 * 33 * 28 см
Вес: 8,0 кг

Interoduction:

1) .HDMI стены пластины позолоченные, двойные или одного или нескольких ports.Supports разрешением до 1080P все оборудование высокой четкости, а также увеличение поддержки HDCP.
2) .Этот вид HDMI настенные тарелки позволяет Кабель HDMI установлен в стене удобно.
Это сделано, чтобы соответствовать стандартным настенное крепление отверстие, похожее на розетке или выключатель.
Их уникальная конструкция обеспечивает идеальное и удобное решение для кабельных расширений HDMI для дома или бизнеса location.In Таким образом, он делает украшения дома более и более красивым и безопасным.
3) .Perfect для подключения HDMI ваши мониторы, A / V-ресиверы и HDTV

Одноместный гнездо Ассамблея Порт HDMI:

Другие порты по монтажу:

Why Choose US :

Our goal is to provide customers products of high quality, competitive price, and superior services.

1.Established in 2005, about 10 years of history;

2.Own main factories, supply diversification products and One stop service

3.Certificates of ISO9001, UL, CE, EMC,CQC,RoHS,Reach,etc.

4.Six years Gold member in Alibaba, Aliexpress etc

5.Production capability more than 100 thousands pcs/ month;

6.Monthly export more than 50 times delivery;

7.Exported to more than 20 countries and regions;

8.We provide an excellent combination between prices, quality & respond,delivery,after-sales!